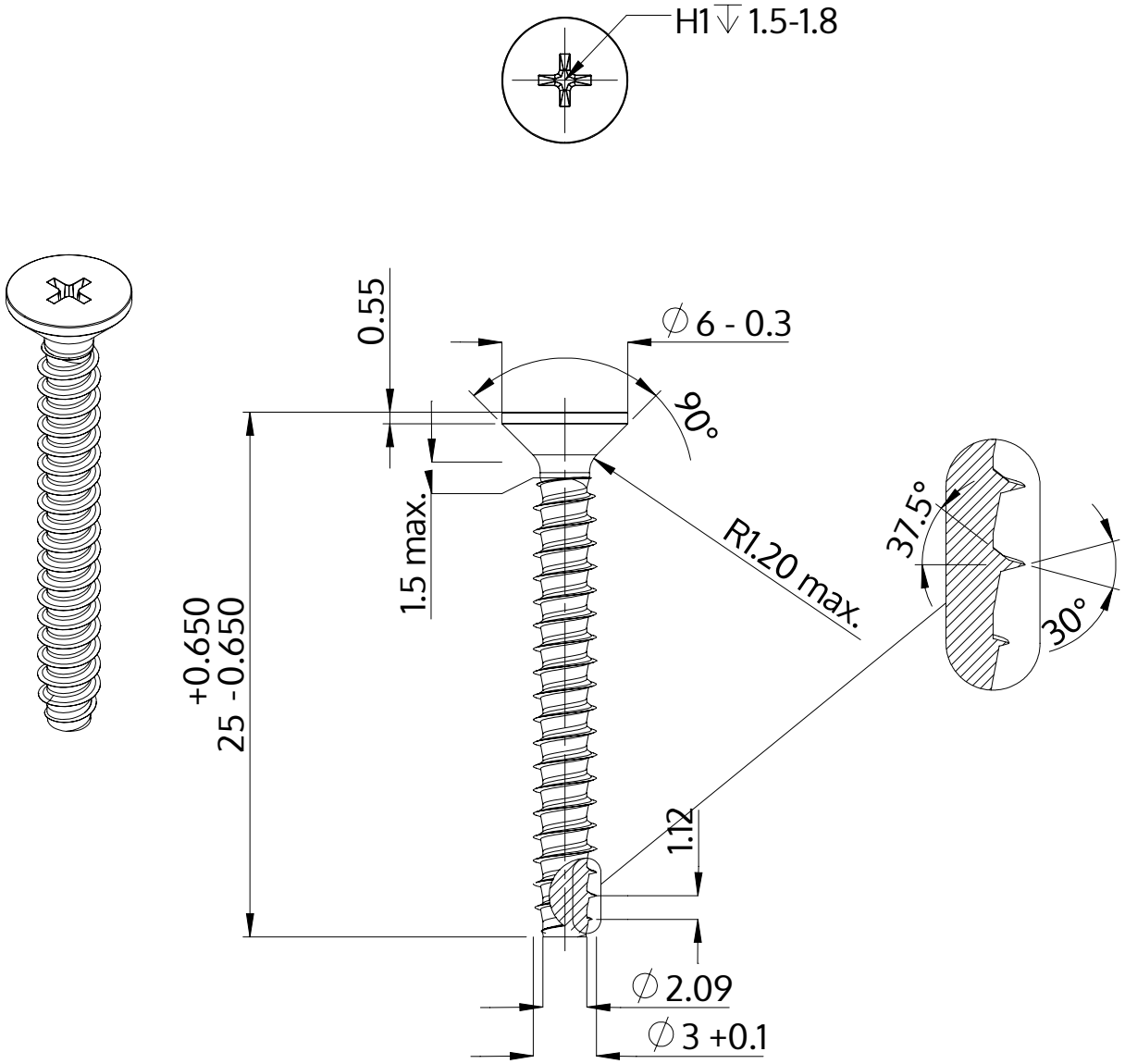

Popis	STP33 3.0x25.0 - H1
Materiál	Temperovaná ocel
Povrch	ZiNi černá-pasivovaná+temperovaná+utěsněná
Hmotnost	1.005 kg / 1000 Kus

SCREWERK	**STP330300250B**	
Metric výkres A4	Měřítko 3:1	2024-10