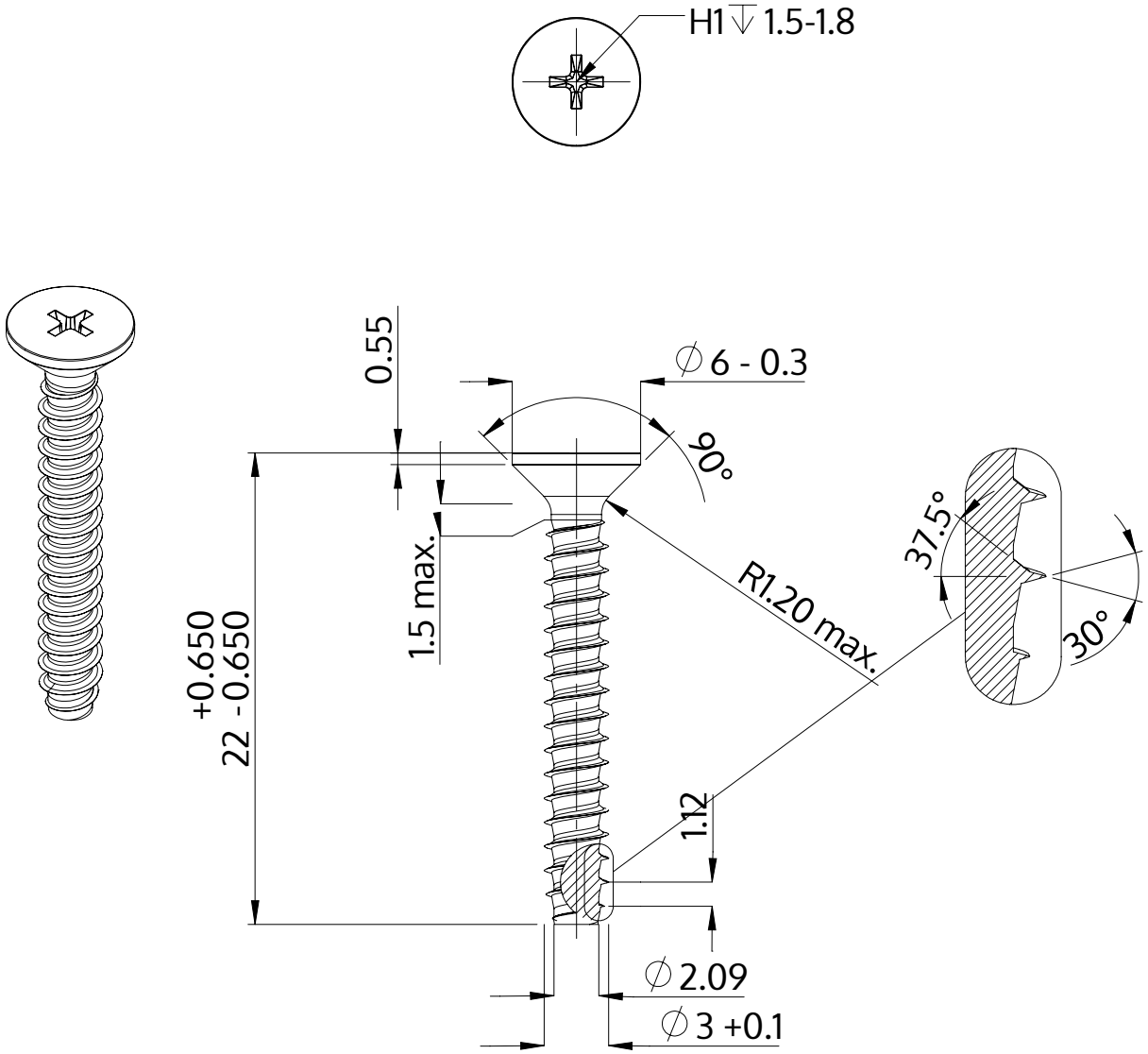

Descripción	STP33 3.0x22.0 - H1
Material	Acero, endurecido
Superficie	Zinc-Niquelado, pasivado negro/ sin Cr-VI, recocido, sellado
Peso	0.905 kg / 1000 Piezas

SCREWERK	**STP330300220B**	
Diseño métrico	Escalada 3:1	2024-10