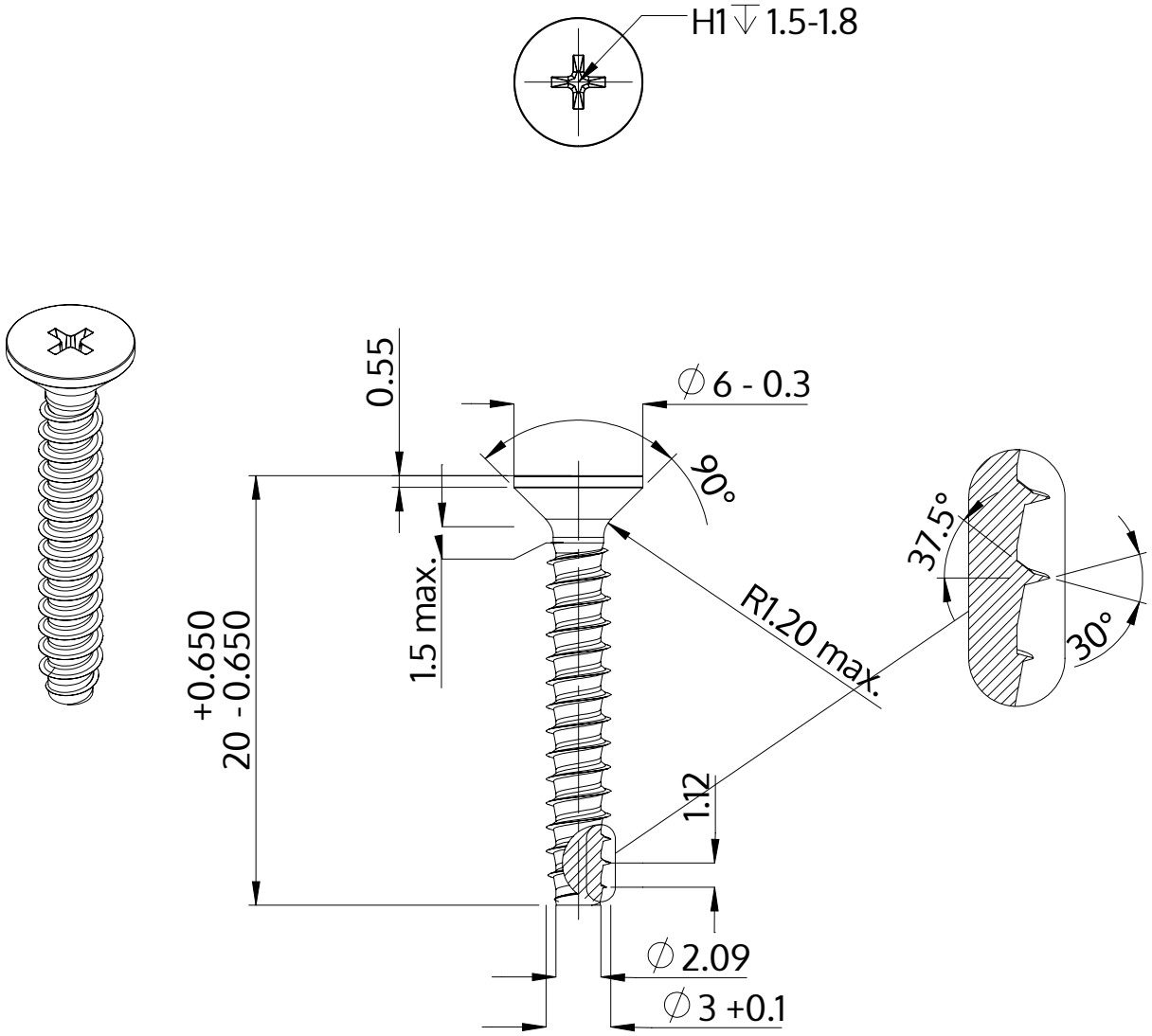

Descrição	STP33 3.0x20.0 - H1
Material	inox A4
Superfície	Decapado e passivado
Peso	0.838 kg / 1000 peças

SCREWERK	**STP330300200C**	
Desenho Métrico A4	Escala 3:1	2024-10