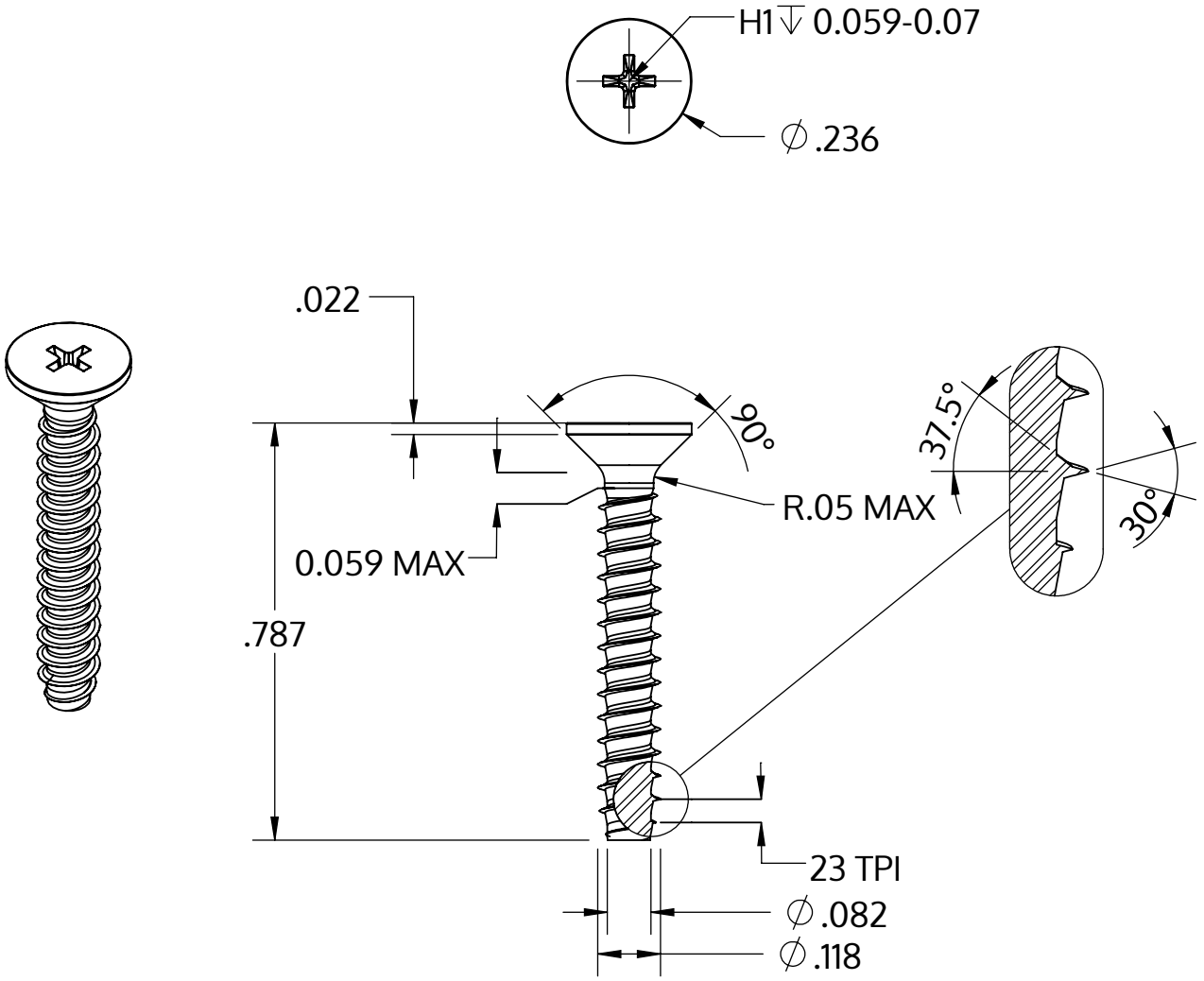

Metric size	M3 x 1.12 mm
US size (converted)	#4-23
	Tolerances [inch]
Length	+/- 0.025
Head diameter	+0 / -0.011
Head height	
Thread diameter	+0.003 / -0

Description	STP33 3.0x20.0 - H1
Matière	Acier,trempé et revenu
Surface	Zinc Nickel passivé noir, trempée, scéllée
Poids	0.838 kg / 1000 Unité

SCREWERK	**STP330300200B**	
_Zoll Zeichnung Größe A	Redimensionner 3:1	2024-10