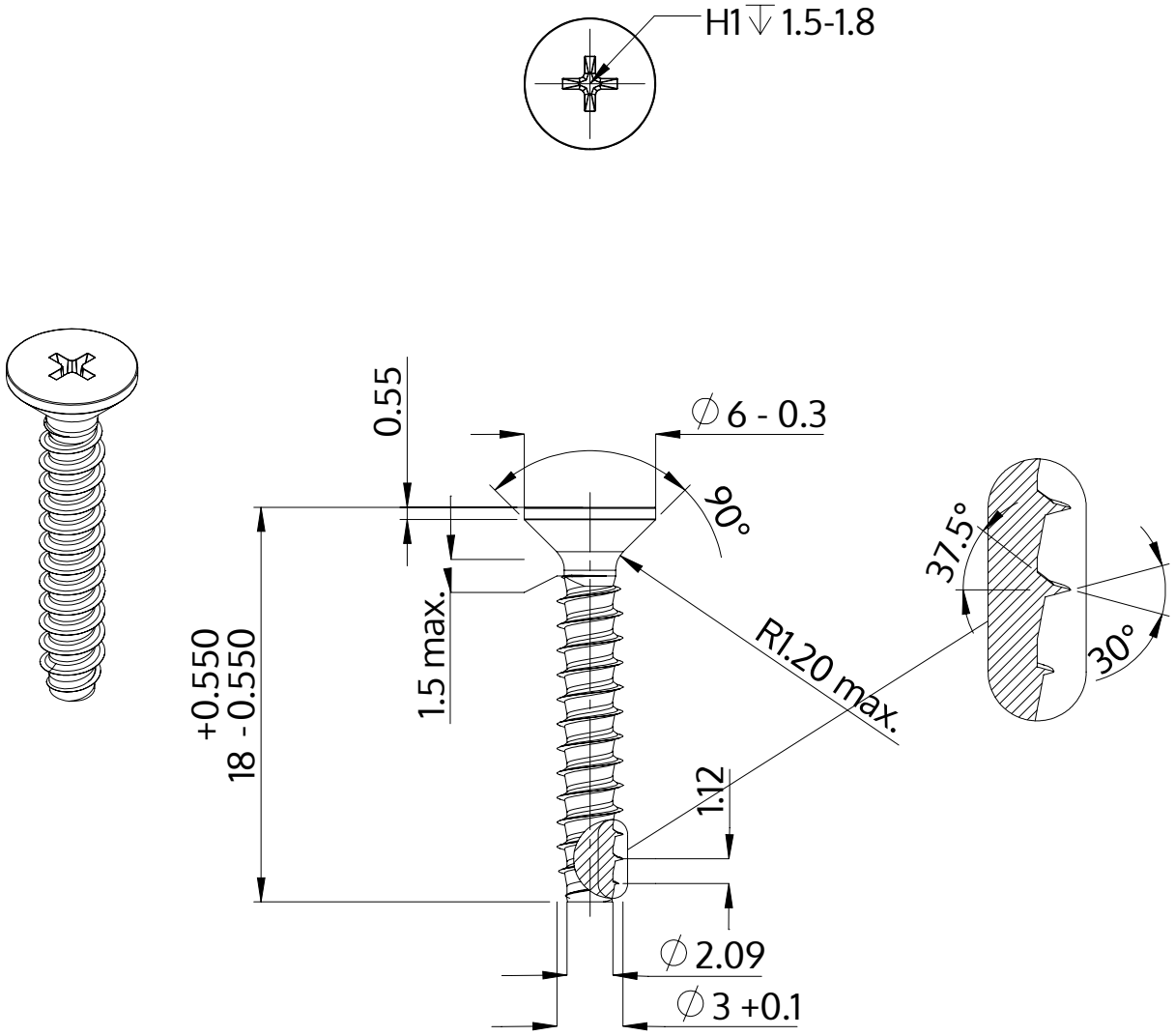

Beskrivning	STP33 3.0x18.0 - H1
Material	rostfritt stål A4
Yta	blank och passiviserad
Vikt	0.771 kg / 1000 styck

SCREWERK	**STP330300180C**	
Metrisk skiss A4	Skala 3:1	2024-10