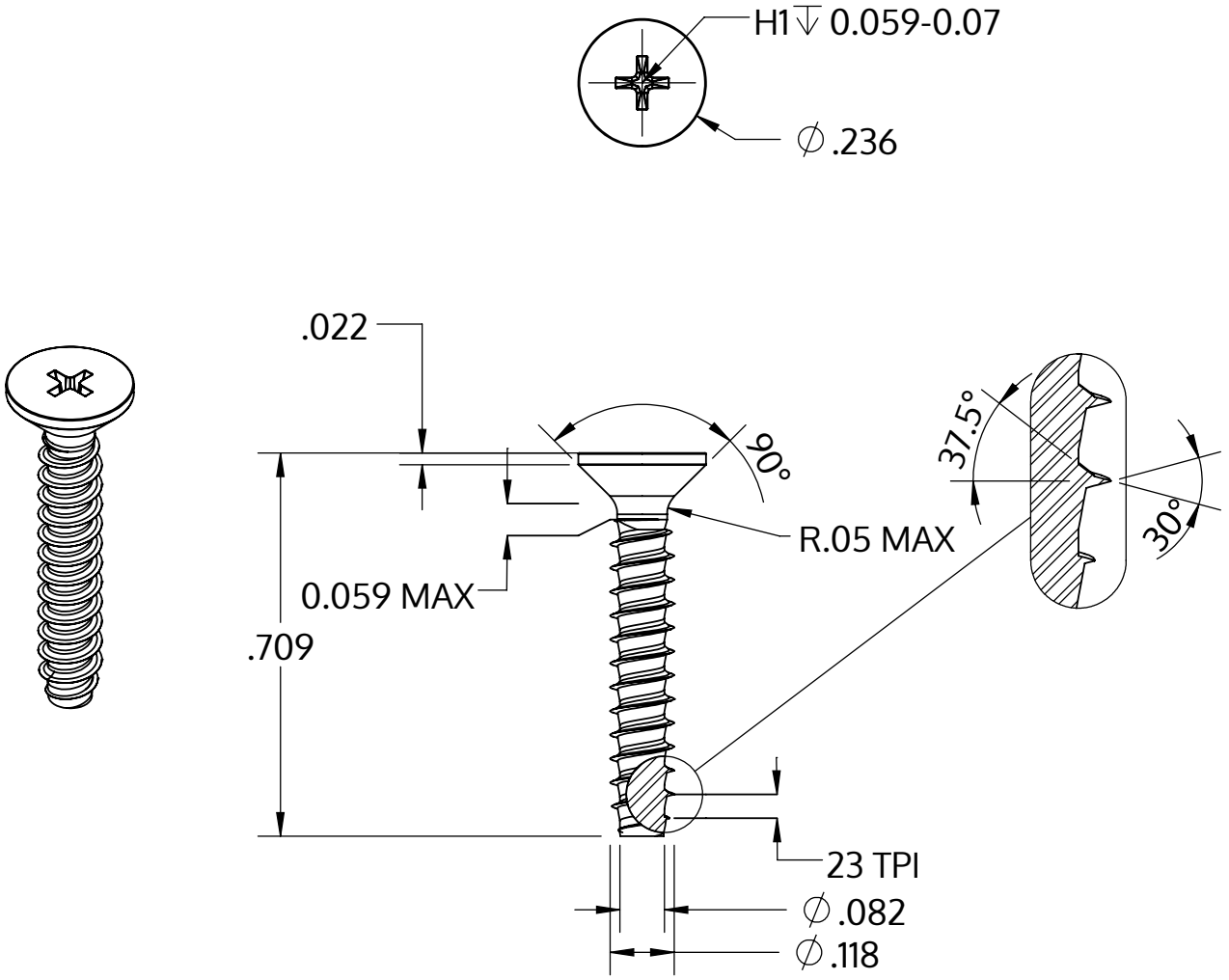

Metric size	M3 x 1.12 mm
US size (converted)	#4-23
	Tolerances [inch]
Length	+/- 0.021
Head diameter	+0 / -0.011
Head height	
Thread diameter	+0.003 / -0

Beskrivning	STP33 3.0x18.0 - H1
Material	rostfritt stål A4
Yta	blank och passiviserad
Vikt	0.771 kg / 1000 styck

SCREWERK	**STP330300180C**	
_Zoll Zeichnung Größe A	Skala 3:1	2024-10