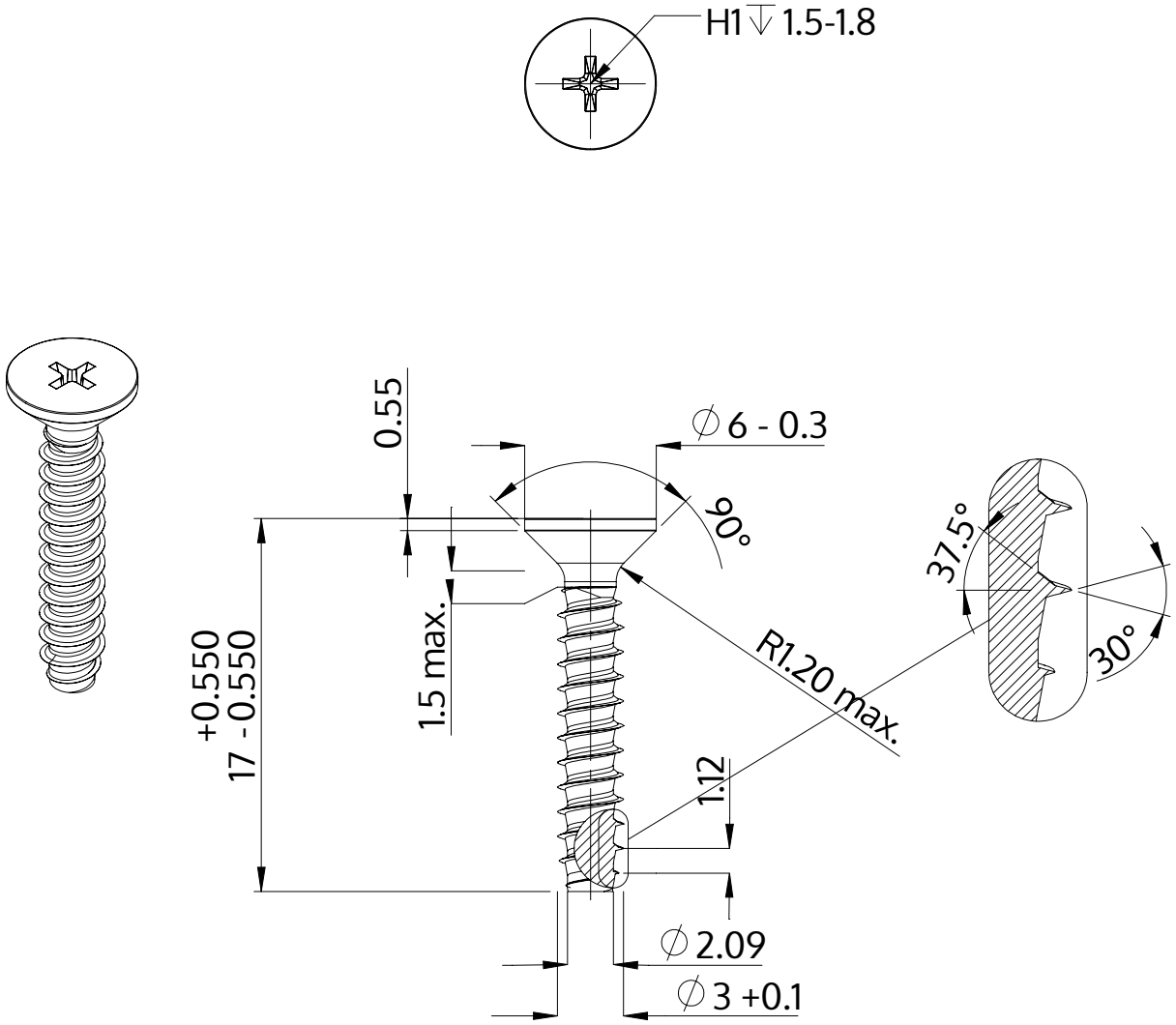


| | |
|---|---|
| Descripción | STP33 3.0x17.0 - H1 |
| Material | Acero Inoxidable A2 |
| Superficie | Laminado brillante, barnizado y pasivado |
| Peso | 0.737 kg / 1000 Piezas |

| | | |
|---|---|---|
| SCREWERK | **STP330300170E** | |
| Diseño métrico | Escalada 3:1 | 2024-10 |