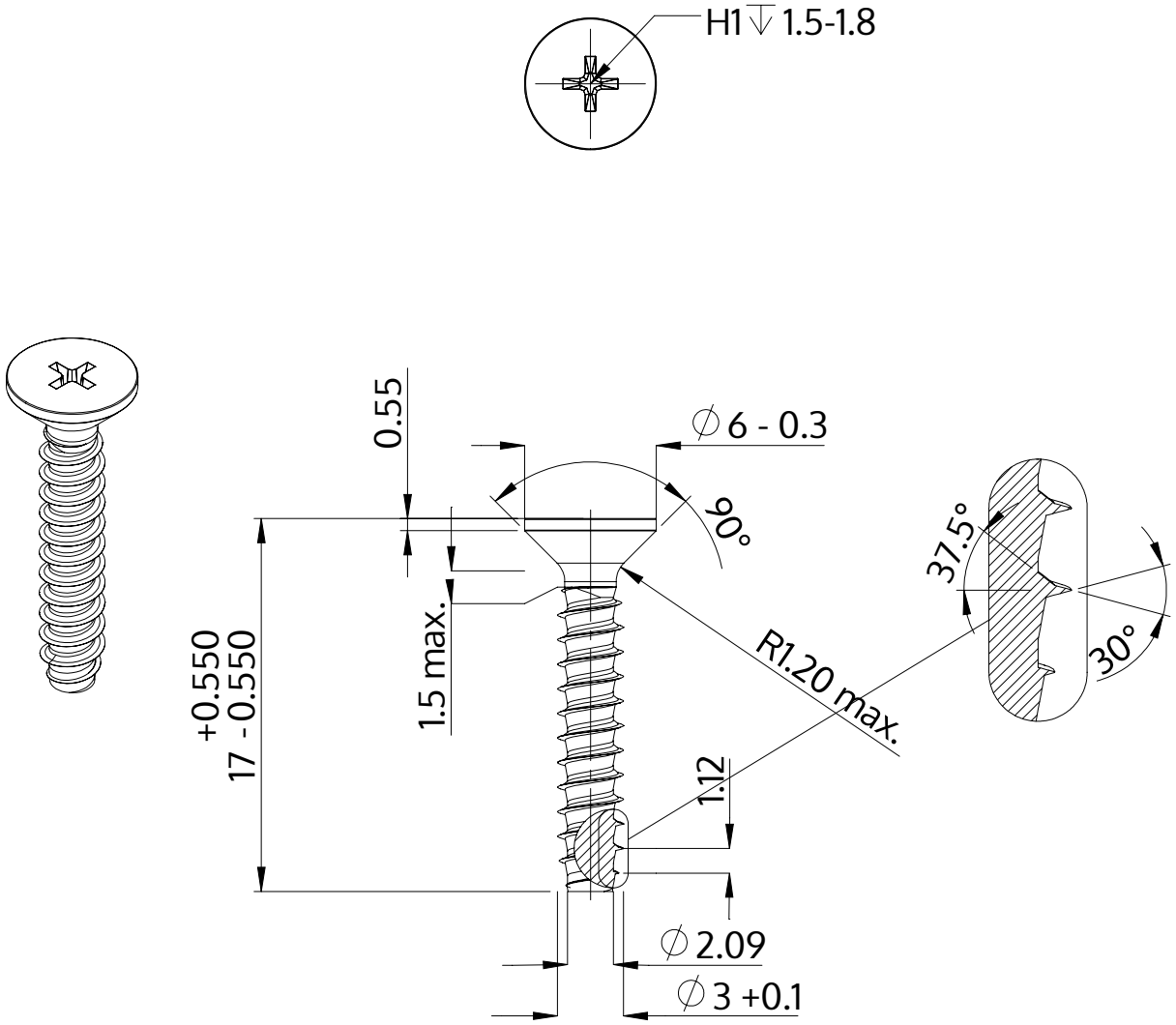

Description	STP33 3.0x17.0 - H1
Matière	acier inoxydable A4
Surface	brillant décapé et passivé
Poids	0.737 kg / 1000 Unité

SCREWERK	**STP330300170C**	
Dessin métrique A4	Redimensionner 3:1	2024-10