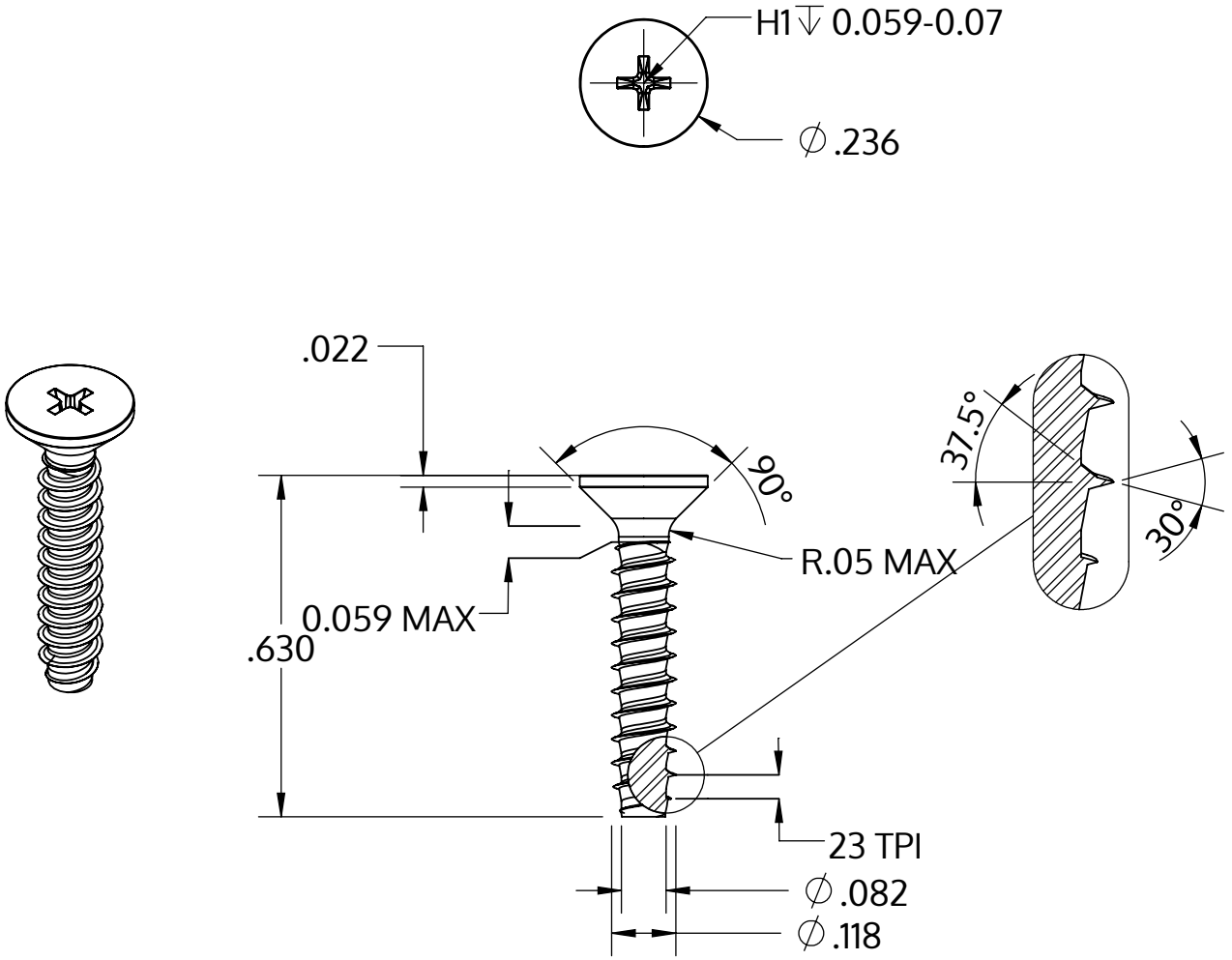

Metric size	M3 x 1.12 mm
US size (converted)	#4-23
	Tolerances [inch]
Length	+/- 0.021
Head diameter	+0 / -0.011
Head height	
Thread diameter	+0.003 / -0

Opis	STP33 3.0x16.0 - H1
Materiał	Stal szlachetna A4
Powierzchnia	Prosta, bejcowana i pasywowana
Waga	0.710 kg / 1000 sztuk

SCREWERK	**STP330300160C**	
_Zoll Zeichnung Größe A	Skala None:1	2024-04