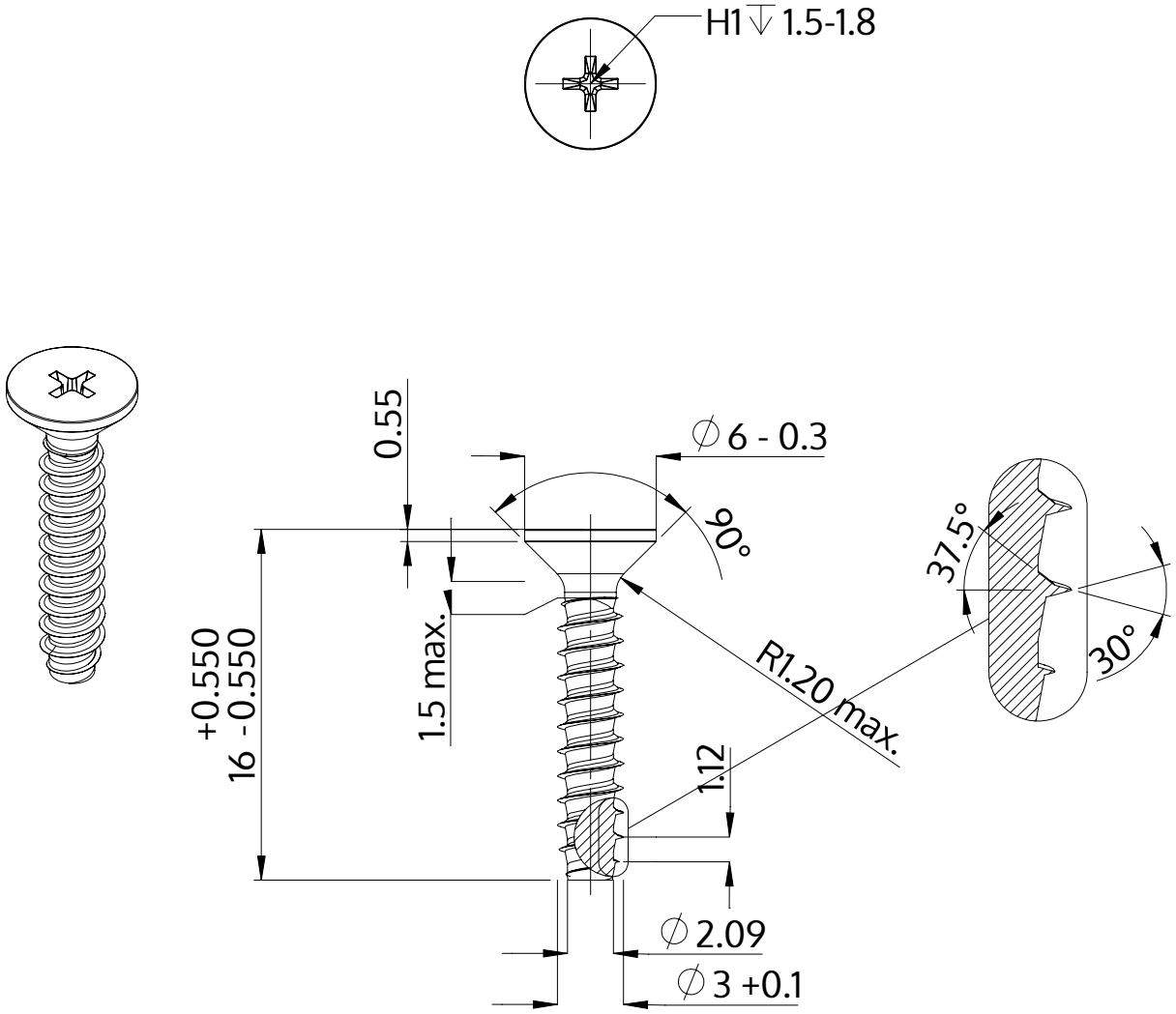

Beschrijving	STP33 3.0x16.0 - H1
Materiaal	veredeld staal
Oppervlak	ZnNi zwart-gepassiveerd, getempert, verzegeld
Gewicht	0.710 kg / 1000 stuk

SCREWERK	**STP330300160B**	
Metrische tekening A4	Schaal None:1	2024-04