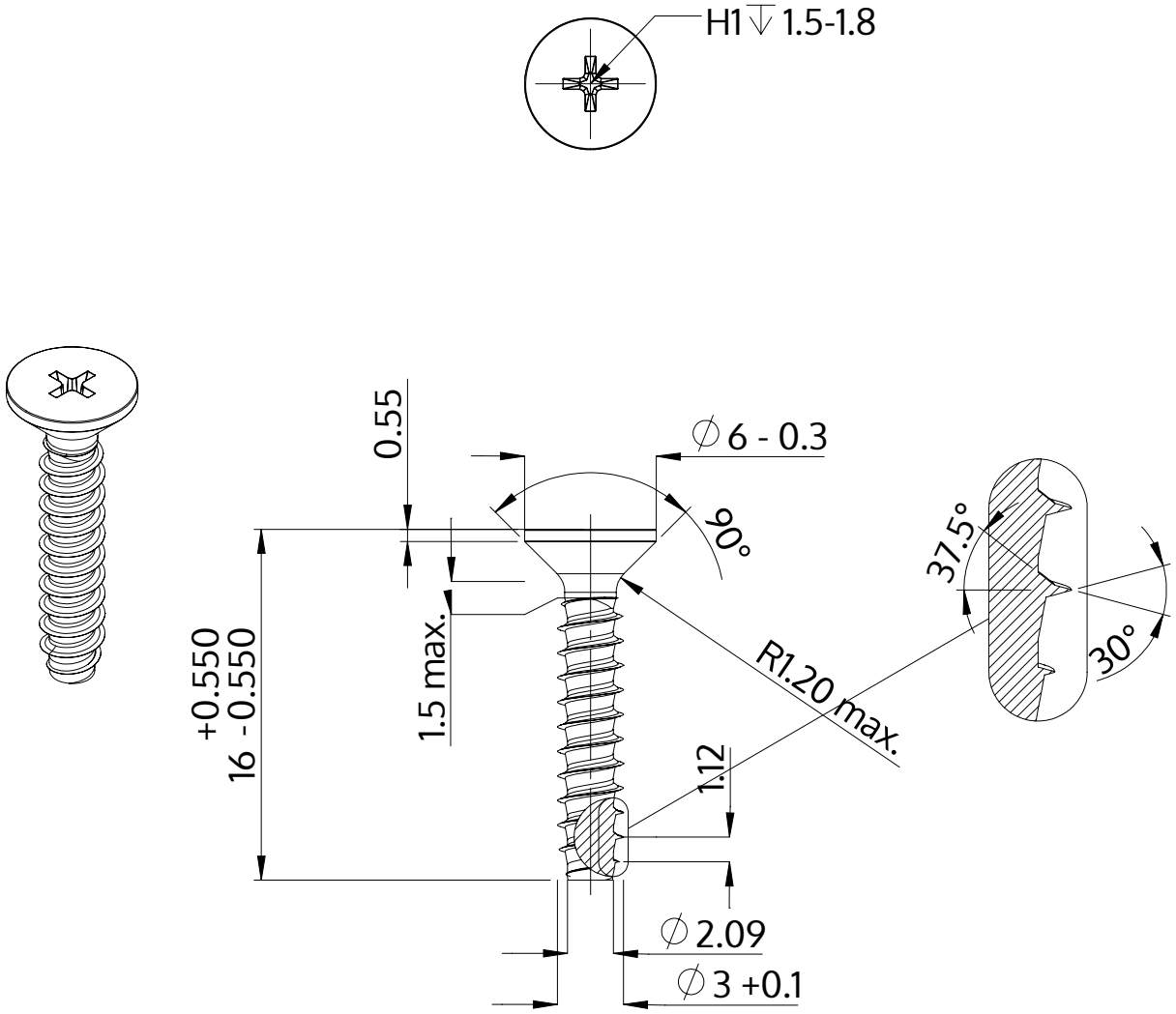

Popis	STP33 3.0x16.0 - H1
Materiál	Temperovaná ocel
Povrch	ZiNi černá-pasivovaná+temperovaná+utěsněná
Hmotnost	0.704 kg / 1000 Kus

SCREWERK	**STP330300160B**	
Metric výkres A4	Měřítko 3:1	2024-10