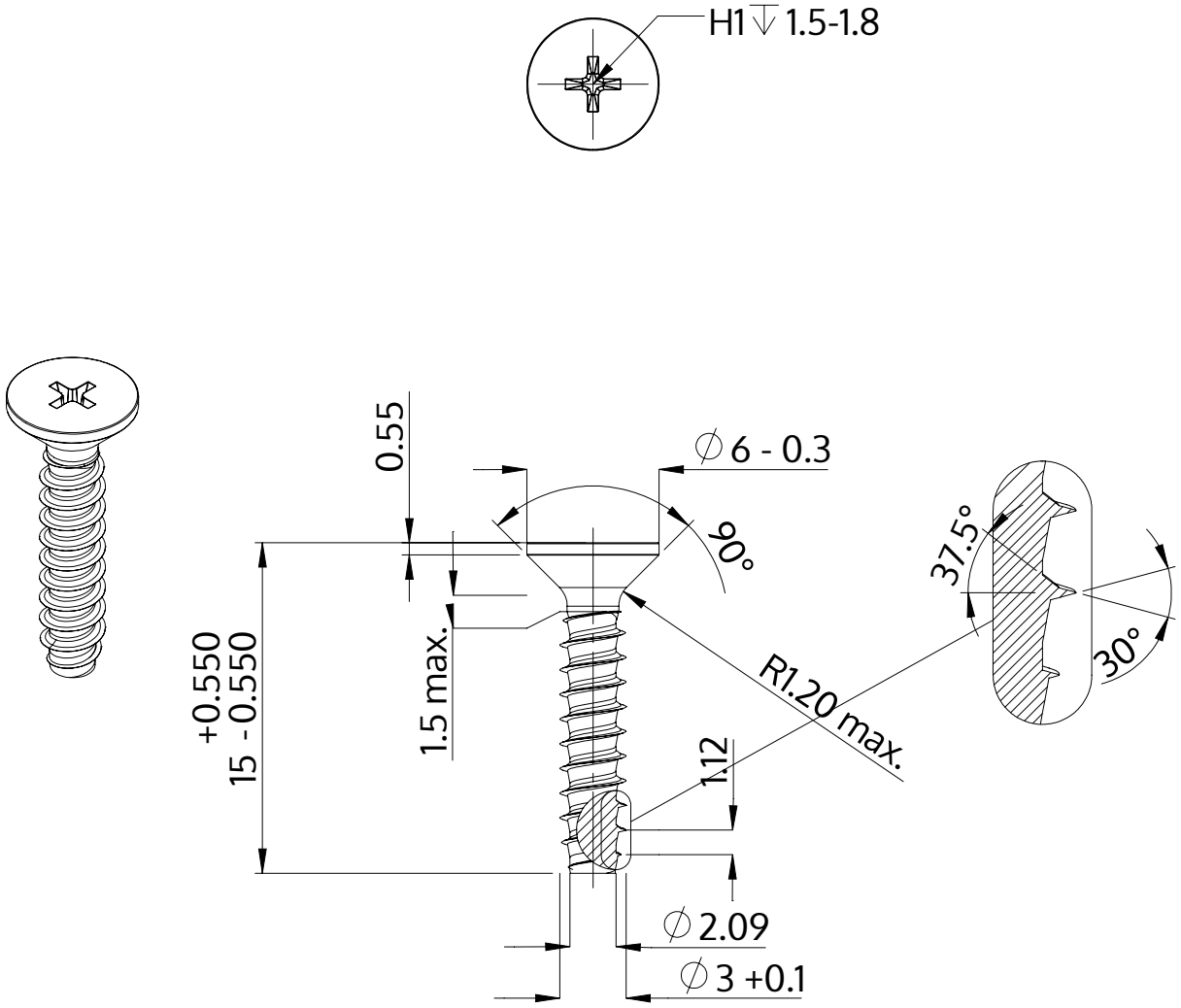

Beskrivning	STP33 3.0x15.0 - H1
Material	stål, härdat
Yta	förzinkad 5-7 µm, härdad, blå/transparent passiviserad
Vikt	0.670 kg / 1000 styck

SCREWERK	**STP330300150S**	
Metrisk skiss A4	Skala 3:1	2024-10