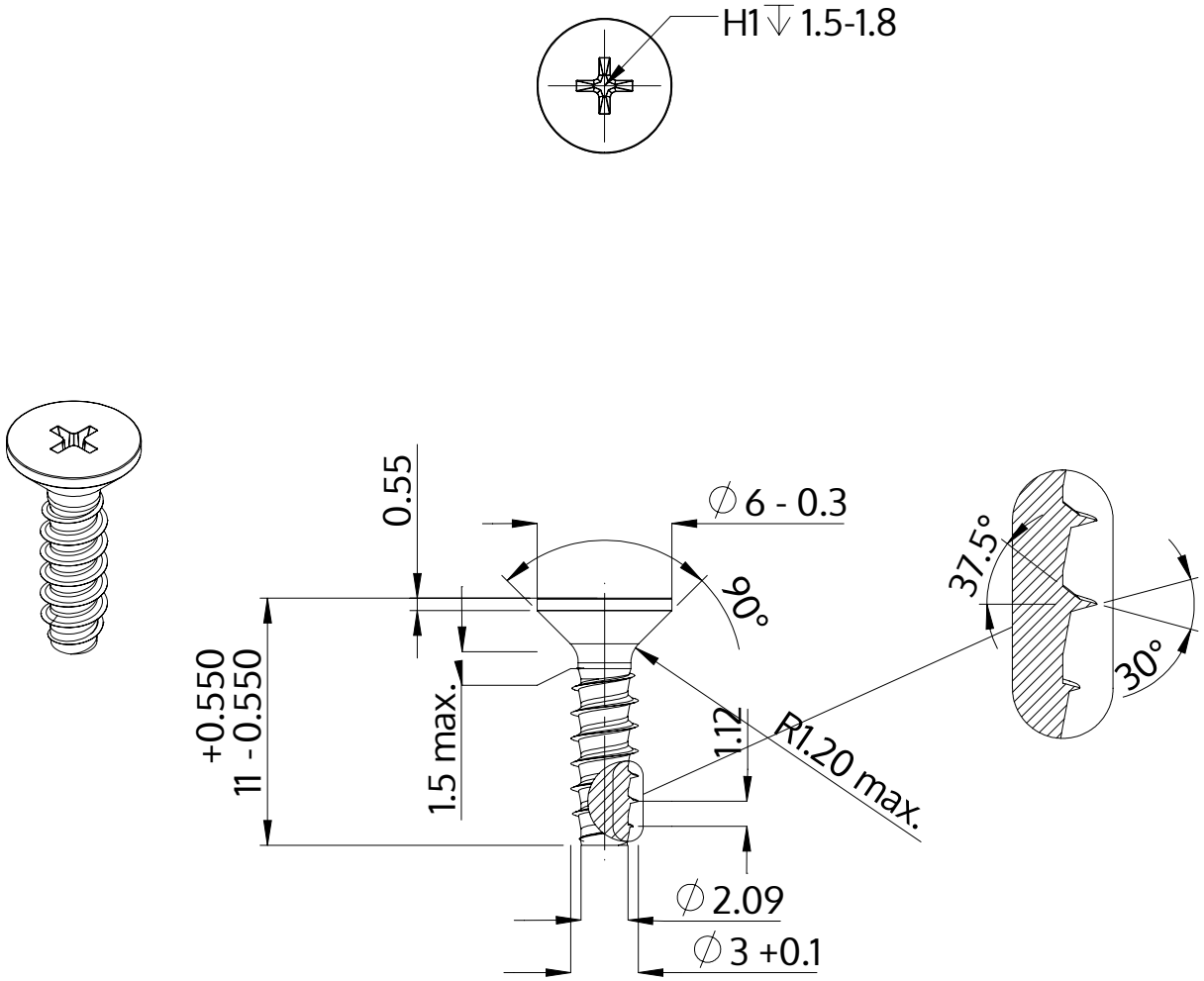

Описание	STP33 3.0x11.0 - H1
Материал	стомана, закалена
Повърхност	Цинково покритие 5-7 µm,топлинна обработка, синьо / прозрачно пасивиране
Тегло	0.540 kg / 1000 Бройка

SCREWERK	**STP330300110S**	
Метричен дизайн A4	Мащаб None:1	2024-04