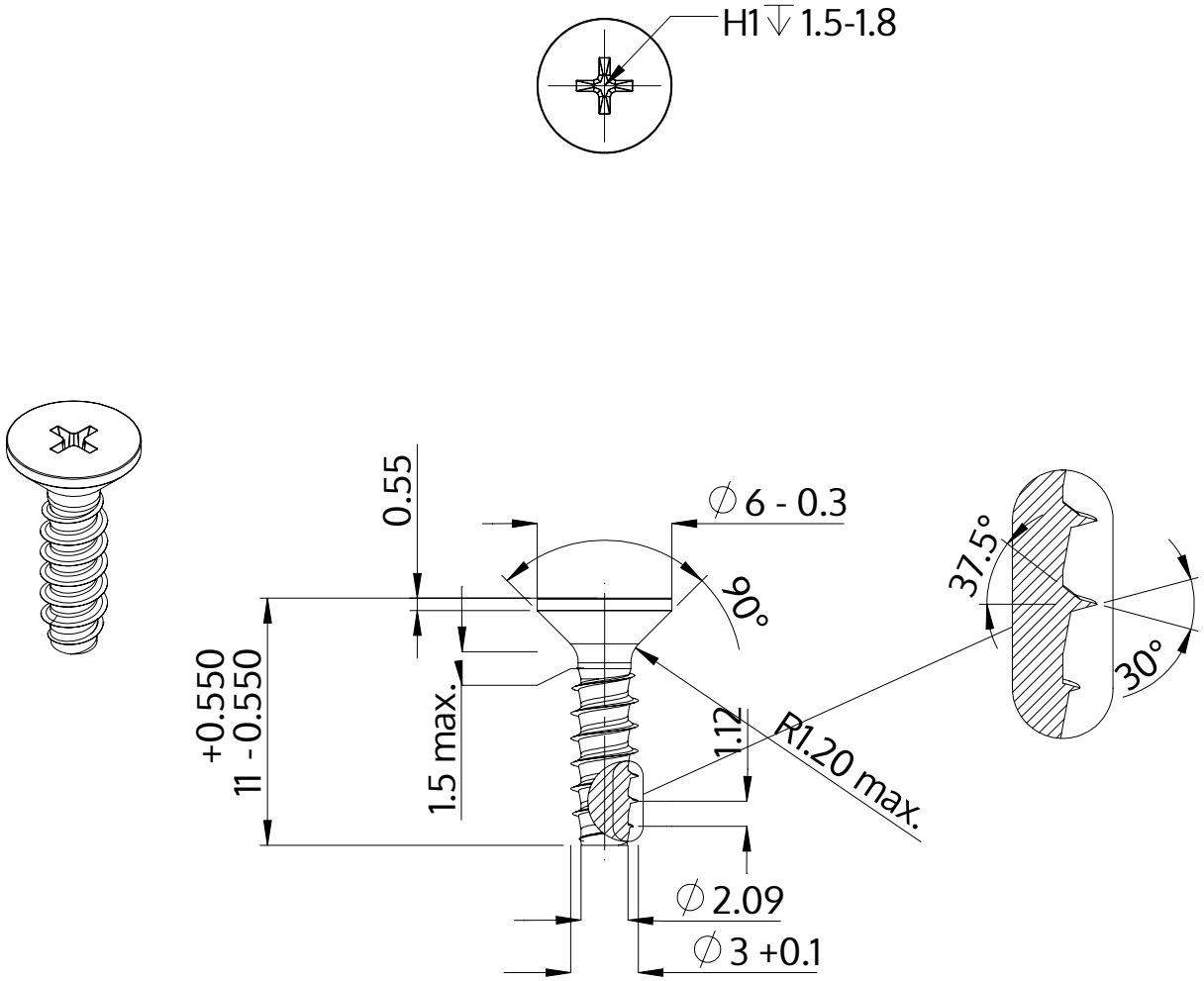


| | |
|---|---|
| Описание | STP33 3.0x11.0 - H1 |
| Материал | неръждаема стомана A2 |
| Повърхност | гланциран, полиран, пасиваран |
| Тегло | 0.536 kg / 1000 Бройка |

| | | |
|---|---|---|
| SCREWERK | **STP330300110E** | |
| Метричен дизайн A4 | Мащаб 3:1 | 2024-10 |