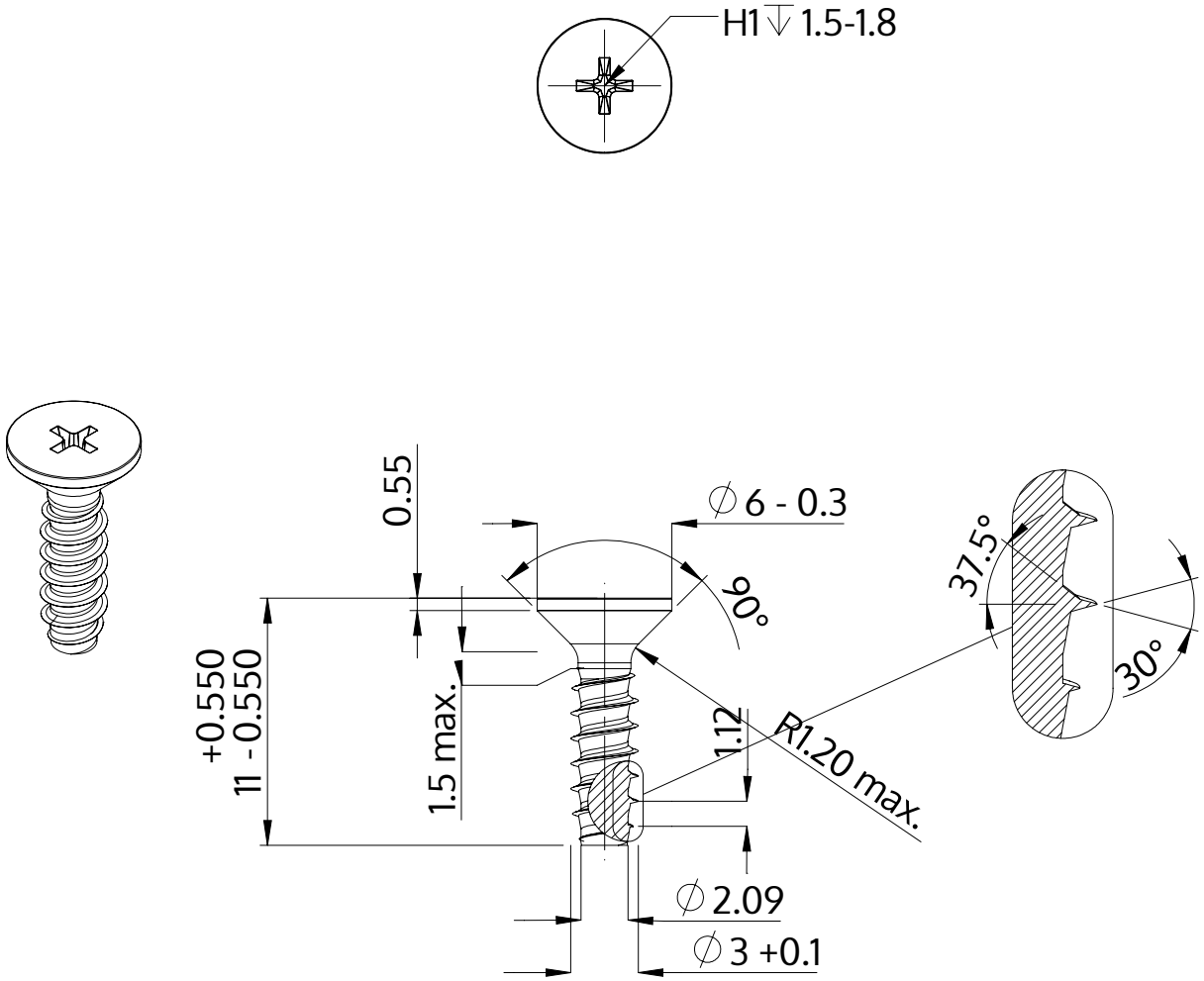

Beschreibung	STP33 3.0x11.0 - H1
Werkstoff	Edelstahl A4
Oberfläche	blank, gebeizt und passiviert
Gewicht	0.540 kg / 1000 Stück

SCREWERK	**STP330300110C**	
Metrische Zeichnung A4	Skalierung None:1	2024-04