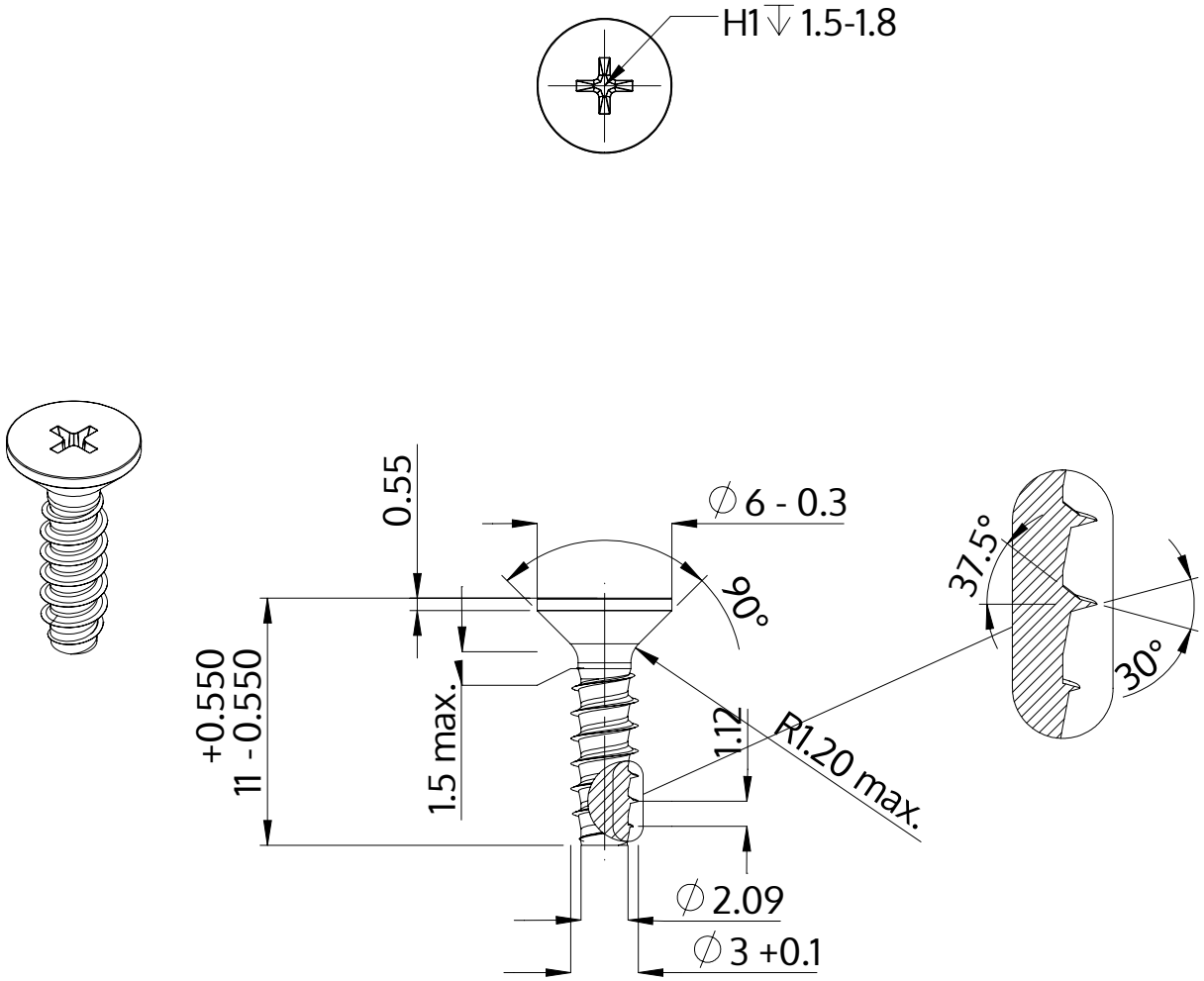

Beskrivelse	STP33 3.0x11.0 - H1
Materiale	Ædelstål A4
Overflade	blank, bejdset og passiveret
Vægt	0.540 kg / 1000 stykke

SCREWERK	**STP330300110C**	
Metrisk tegning A4	Skalering None:1	2024-04