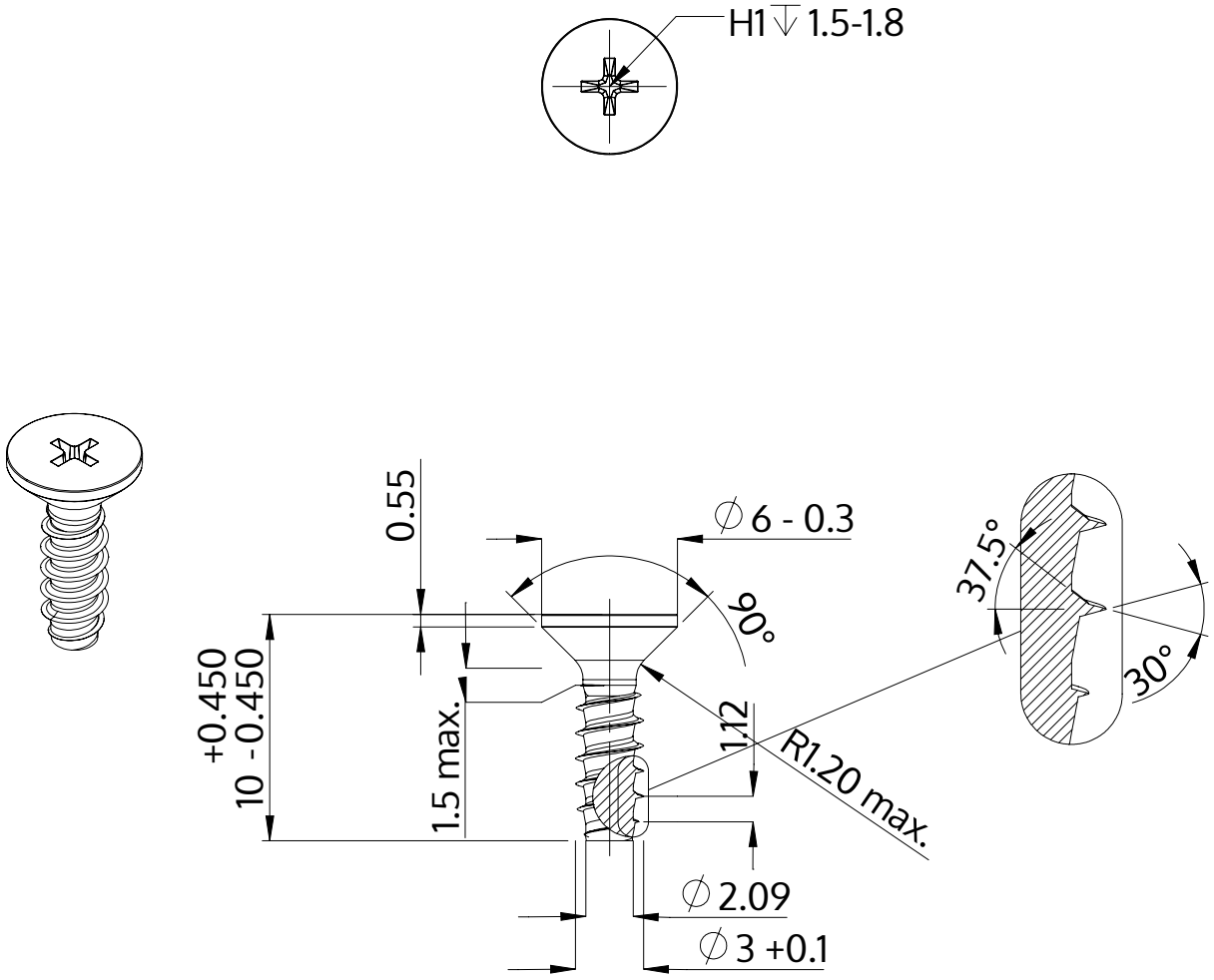

Описание	STP33 3.0x10.0 - H1
Материал	неръждаема стомана A2
Повърхност	гланциран, полиран, пасиваран
Тегло	0.503 kg / 1000 Бройка

SCREWERK	**STP330300100E**	
Метричен дизайн A4	Мащаб 3:1	2024-10