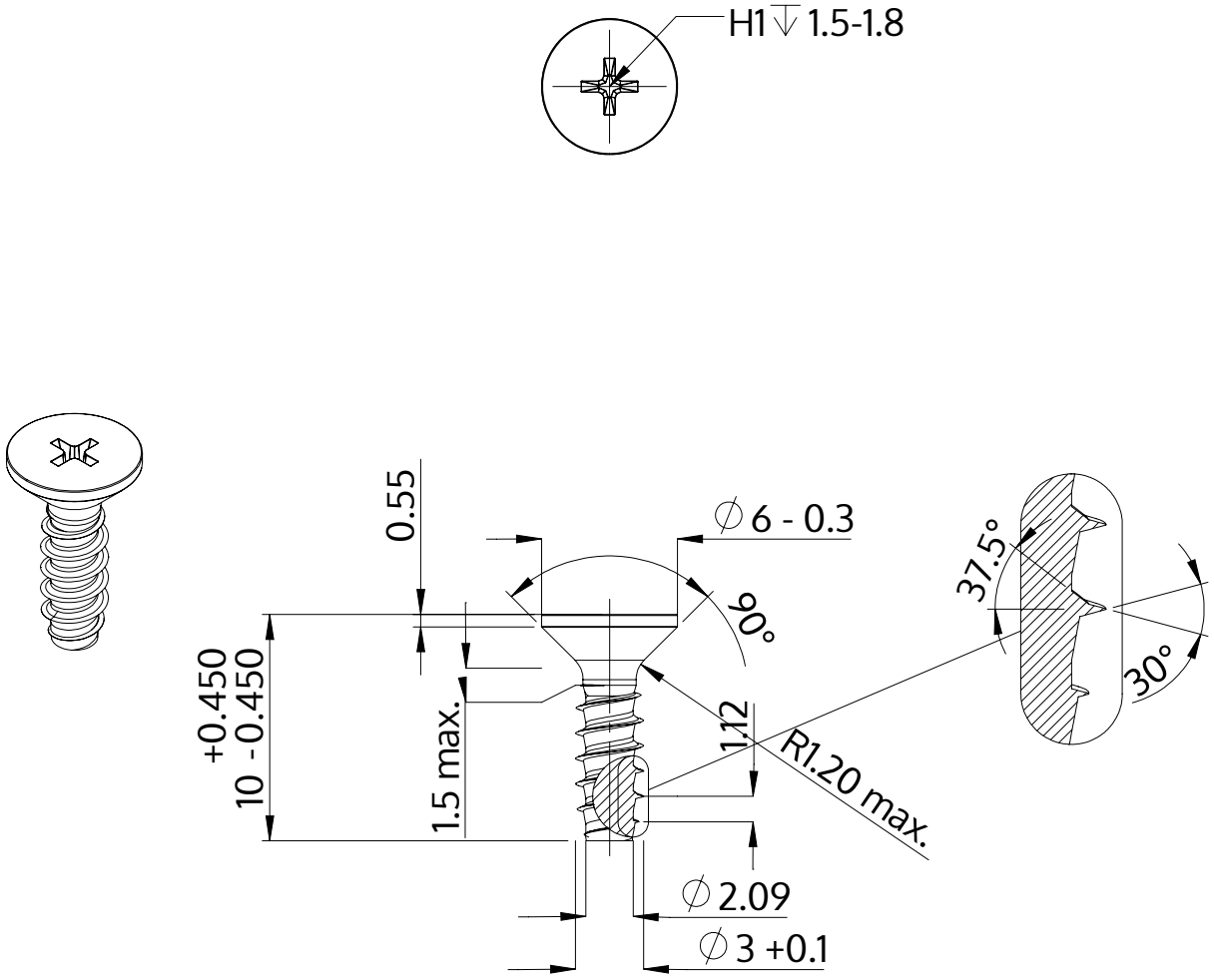

Beskrivning	STP33 3.0x10.0 - H1
Material	rostfritt stål A4
Yta	blank och passiviserad
Vikt	0.506 kg / 1000 styck

SCREWERK	**STP330300100C**	
Metrisk skiss A4	Skala None:1	2024-04