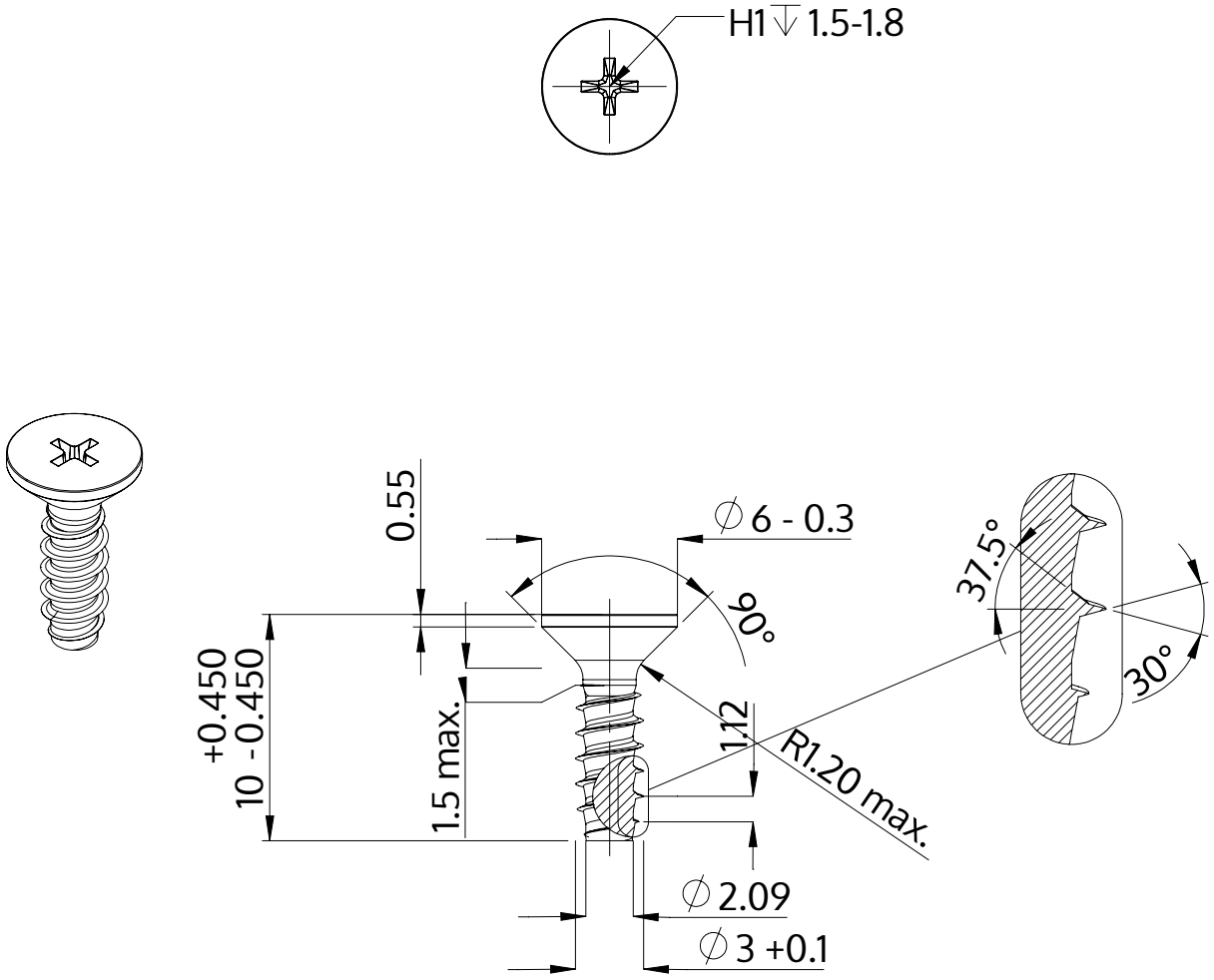

Описание	STP33 3.0x10.0 - H1
Материал	сталь, упрочненная
Поверхность	ZnNi, черная пассивировка+отжиг+масло
Вес	0.506 kg / 1000 Штука

SCREWERK	**STP330300100B**	
Метрический чертеж A4	Шкала 3:1	2024-05