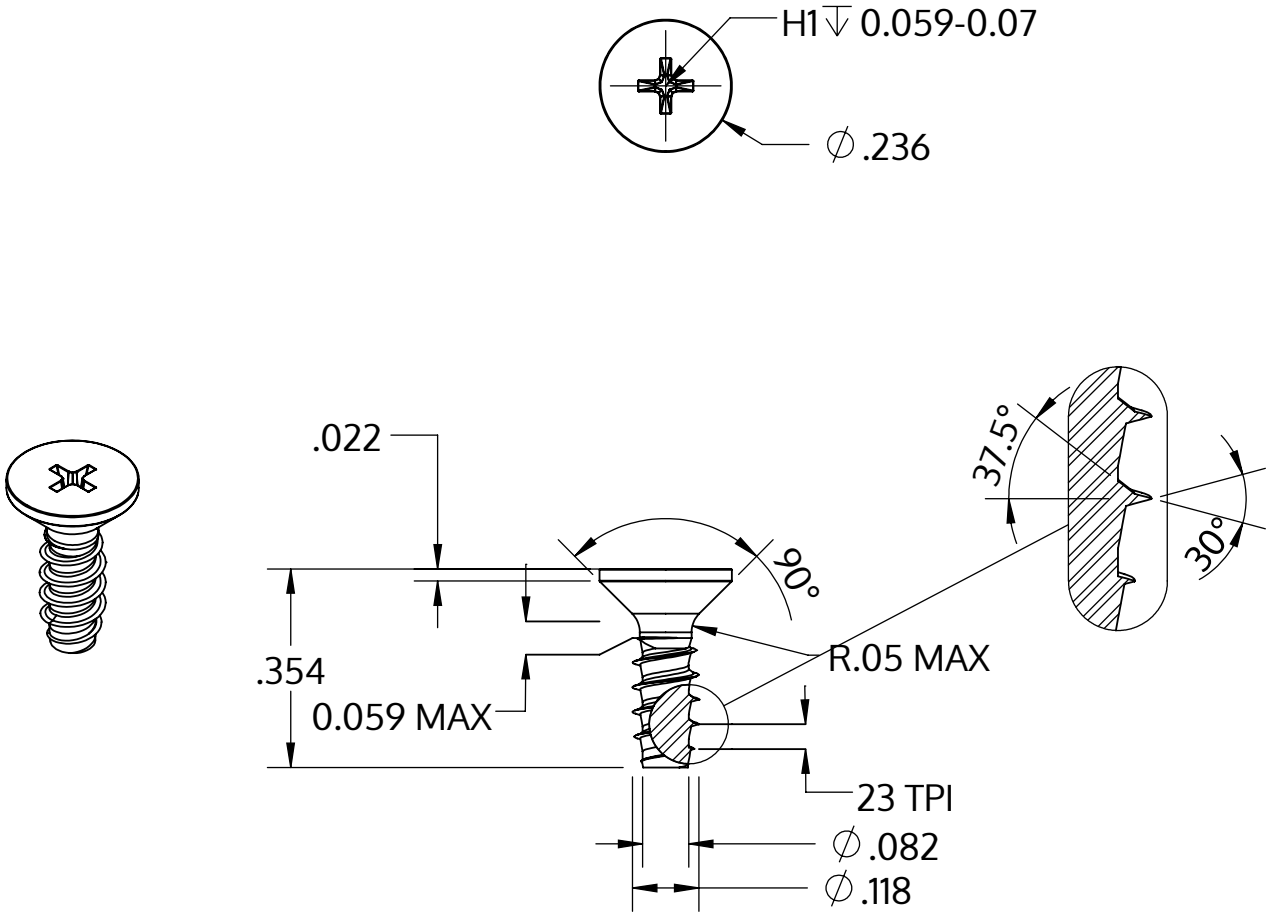

Metric size	M3 x 1.12 mm
US size (converted)	#4-23
	Tolerances [inch]
Length	+/- 0.017
Head diameter	+0 / -0.011
Head height	
Thread diameter	+0.003 / -0

Descriere	STP33 3.0x9.0 - H1
Material	oţel inoxidabil A2
Exterior	neacoperit, murat și pasivat
Greutate	0.469 kg / 1000 unități

SCREWERK	**STP330300090E**	
_Zoll Zeichnung Größe A	Scalarea 3:1	2024-10