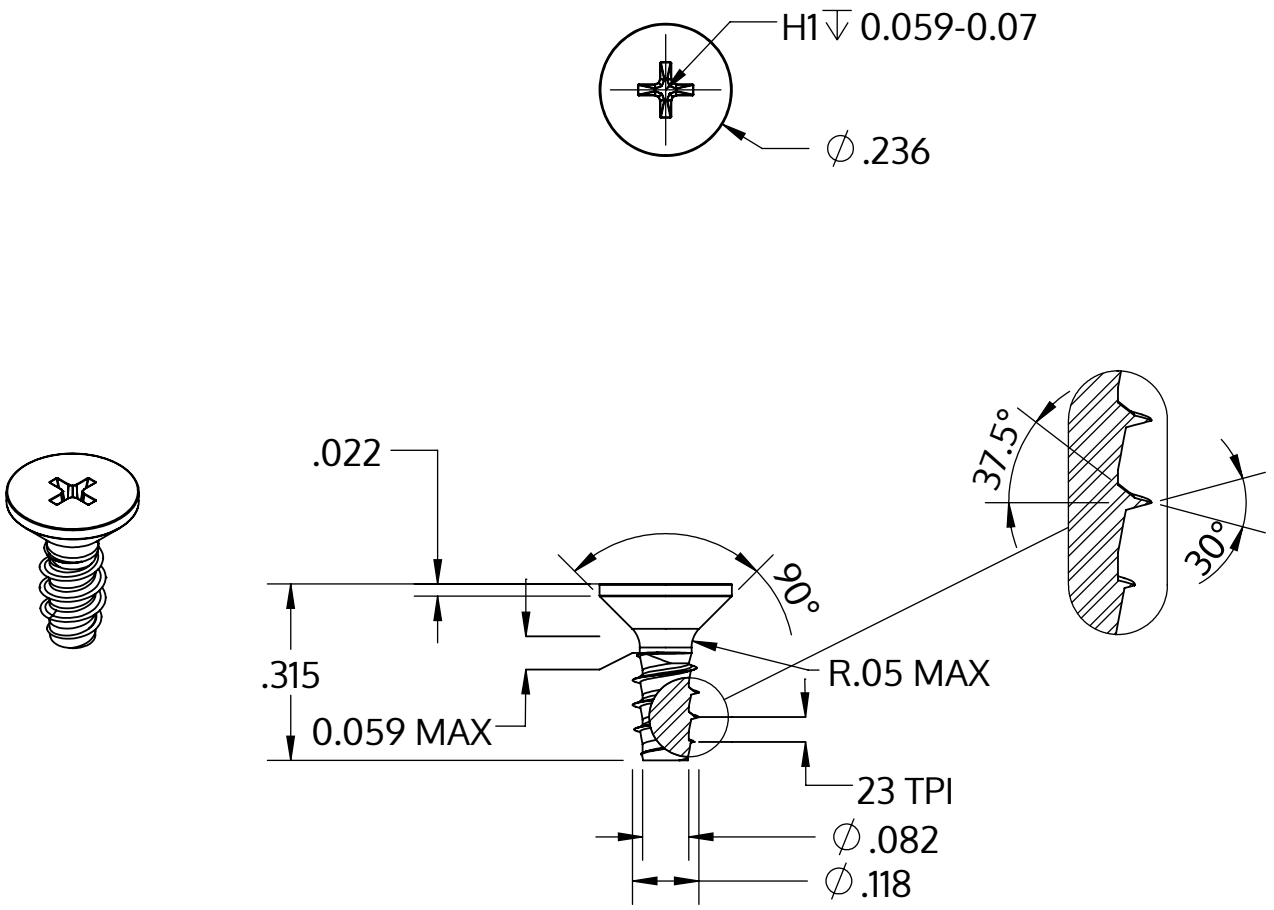

Metric size	M3 x 1.12 mm
US size (converted)	#4-23
	Tolerances [inch]
Length	+/- 0.017
Head diameter	+0 / -0.011
Head height	
Thread diameter	+0.003 / -0

Descrição	STP33 3.0x8.0 - H1
Material	inox A4
Superfície	Decapado e passivado
Peso	0.436 kg / 1000 peças

SCREWERK	**STP330300080C**	
_Zoll Zeichnung Größe A	Escala 3:1	2024-10