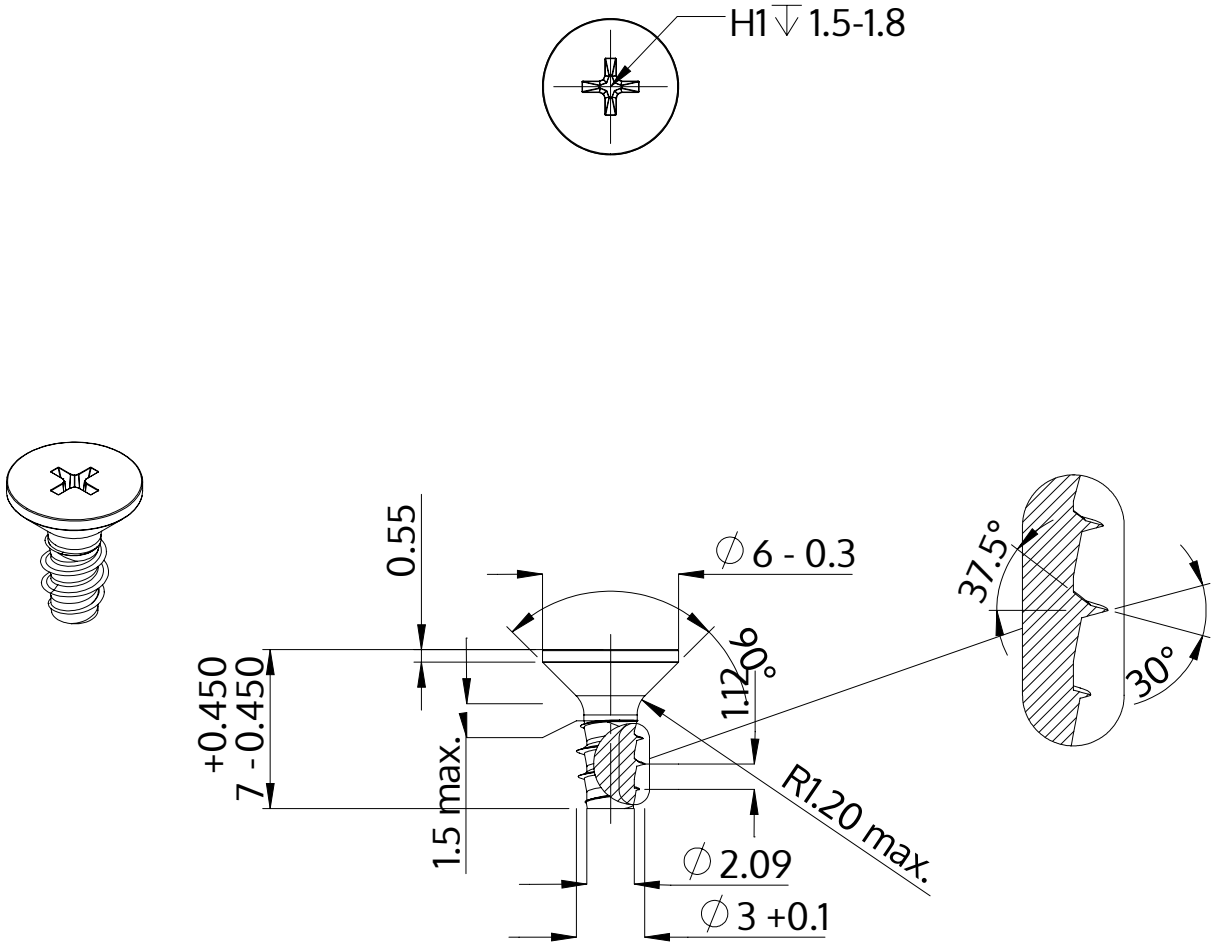


| | |
|---|---|
| Beskrivning | STP33 3.0x7.0 - H1 |
| Material | rostfritt stål A4 |
| Yta | blank och passiviserad |
| Vikt | 0.402 kg / 1000 styck |

| | | |
|---|---|---|
| SCREWERK | **STP330300070C** | |
| Metrisk skiss A4 | Skala 3:1 | 2024-10 |