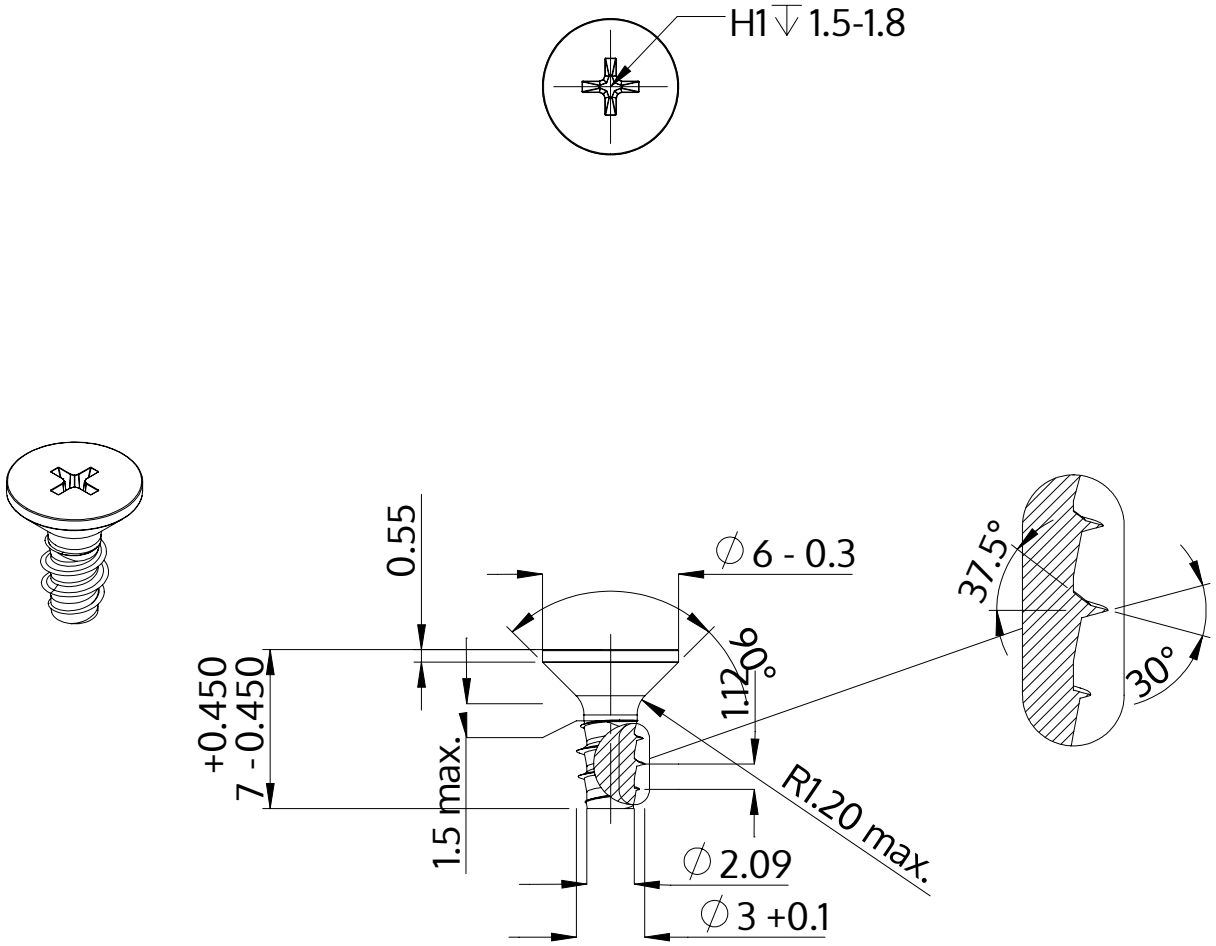

Descripción	STP33 3.0x7.0 - H1
Material	Acero Inoxidable
Superficie	Laminado brillante, barnizado y pasivado
Peso	0.404 kg / 1000 Piezas

SCREWERK	**STP330300070C**	
Diseño métrico	Escalada None:1	2024-04