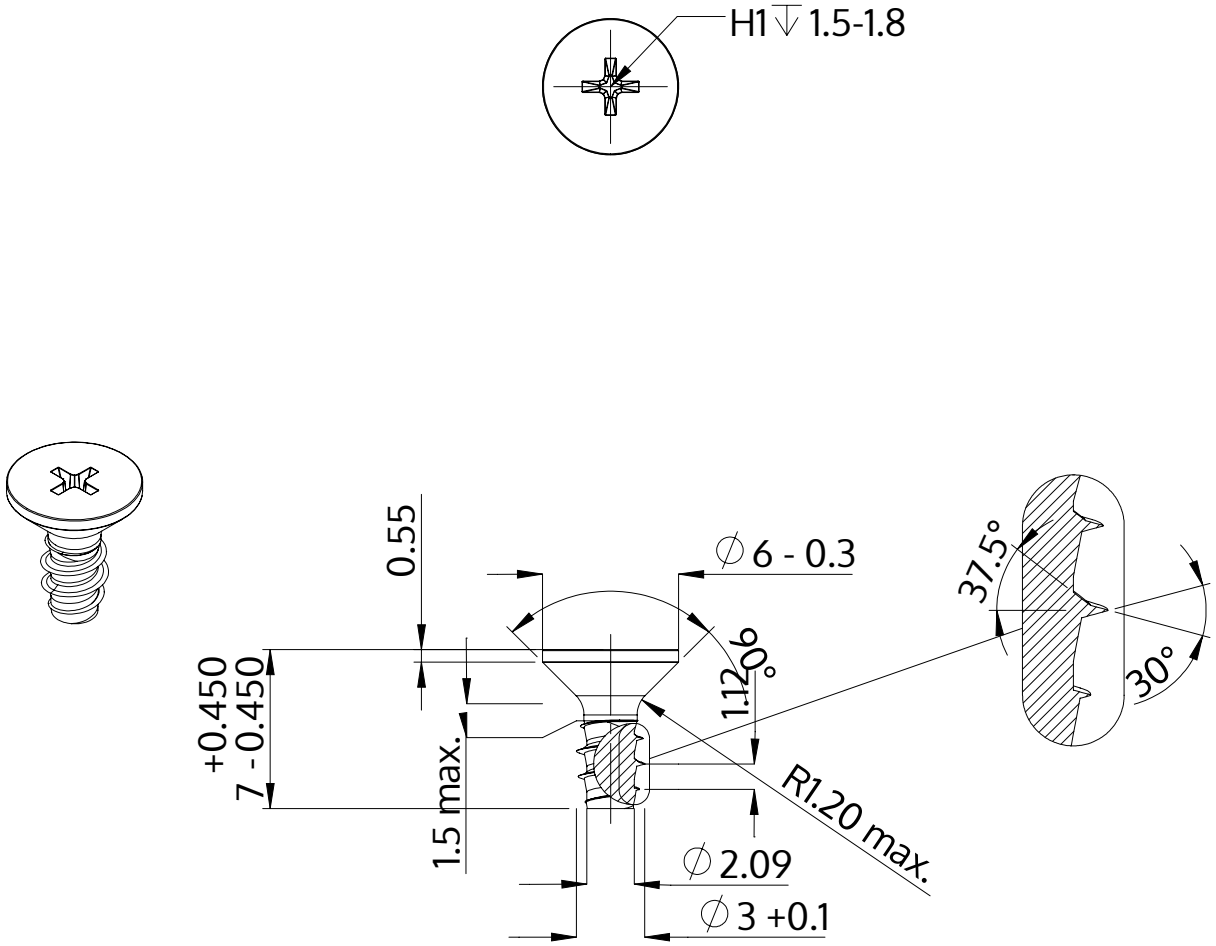

Beskrivelse	STP33 3.0x7.0 - H1
Materiale	Ædelstål A4
Overflade	blank, bejdset og passiveret
Vægt	0.402 kg / 1000 stykke

SCREWERK	**STP330300070C**	
Metrisk tegning A4	Skalering 3:1	2024-10