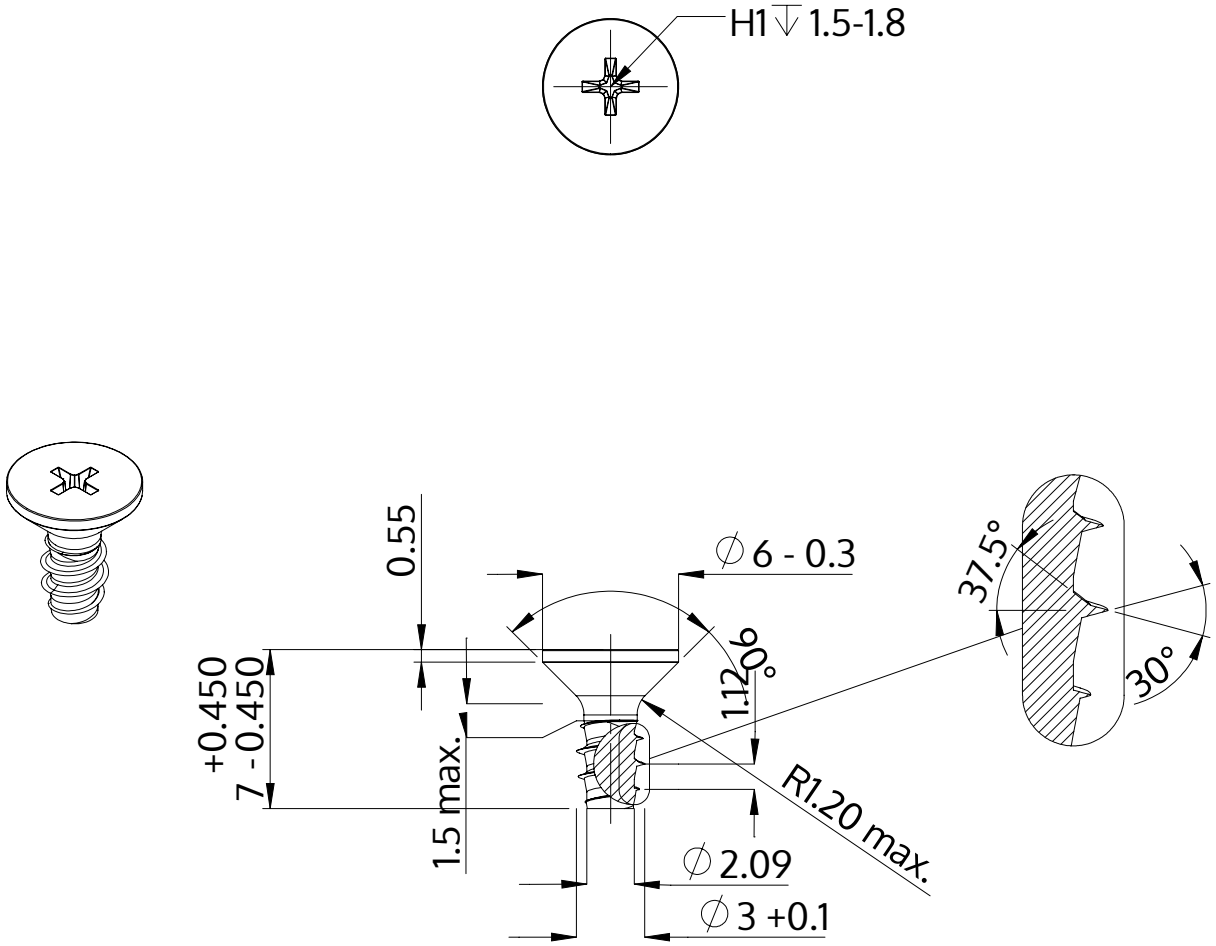

Descrição	STP33 3.0x7.0 - H1
Material	aço, endurecido
Superfície	Zincado Niquelado Galvanizado, Passivado negro
Peso	0.404 kg / 1000 peças

SCREWERK	**STP330300070B**	
Desenho Métrico A4	Escala None:1	2024-04