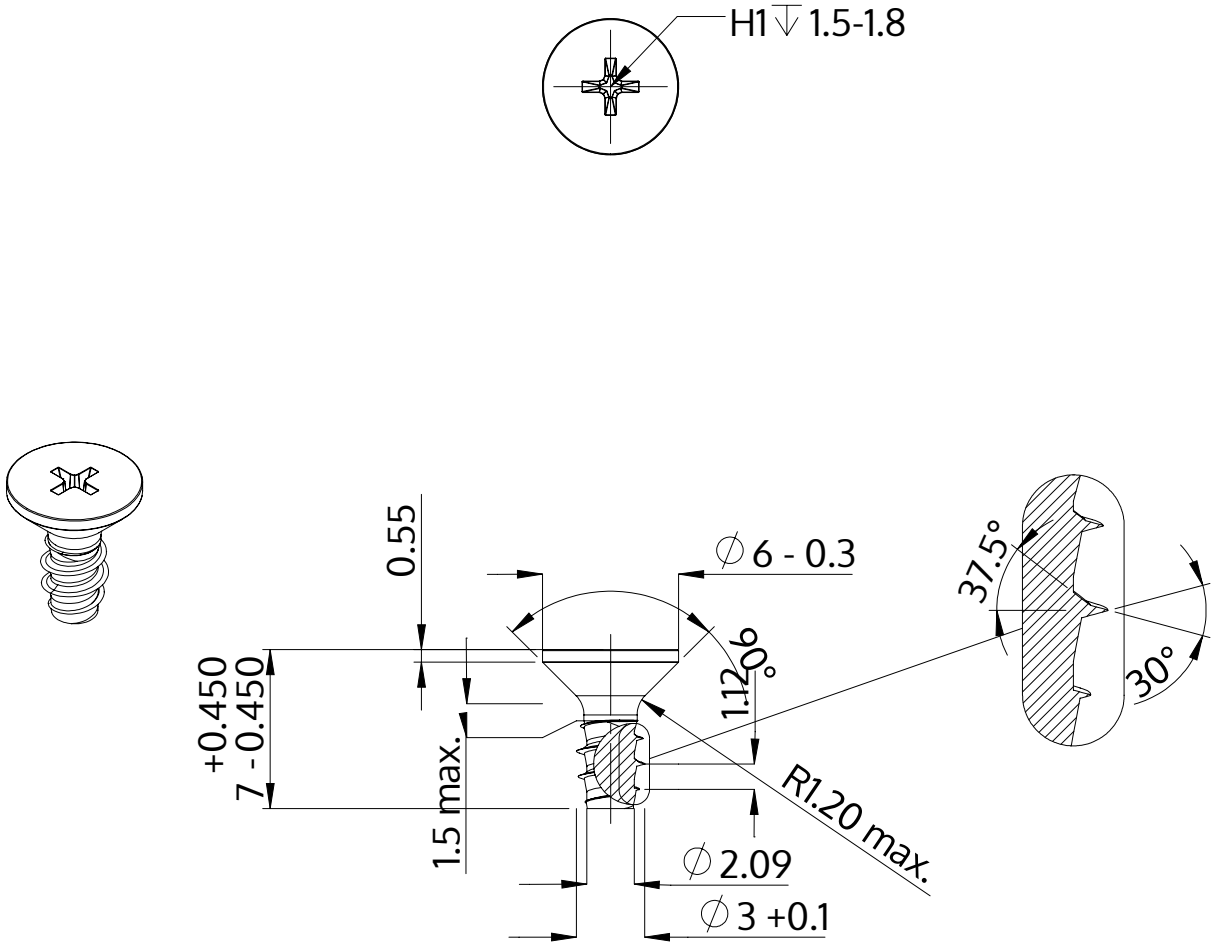

Descrizione	STP33 3.0x7.0 - H1
Materiale	acciaio, temprato
Superficie	Placcato Zinco-Nichel, passivato nero, ricotto, sigillato
Peso	0.404 kg / 1000 pezzi

SCREWERK	**STP330300070B**	
Disegno metrico A4	Scala None:1	2024-04