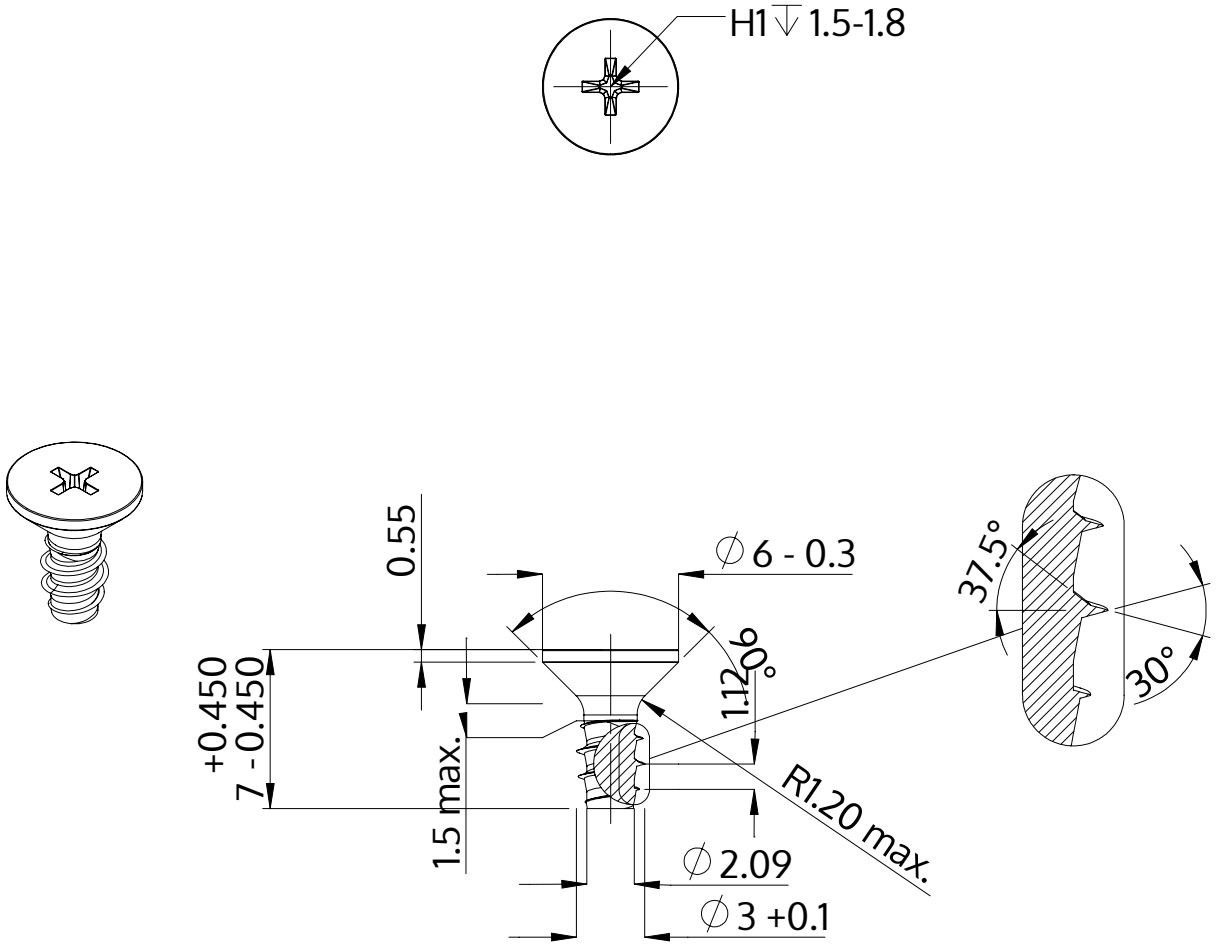

Description	STP33 3.0x7.0 - H1
Matière	Acier,trempé et revenu
Surface	Zinc Nickel passivé noir, trempée, scéllée
Poids	0.404 kg / 1000 Unité

SCREWERK	**STP330300070B**	
Dessin métrique A4	Redimensionner None:1	2024-04