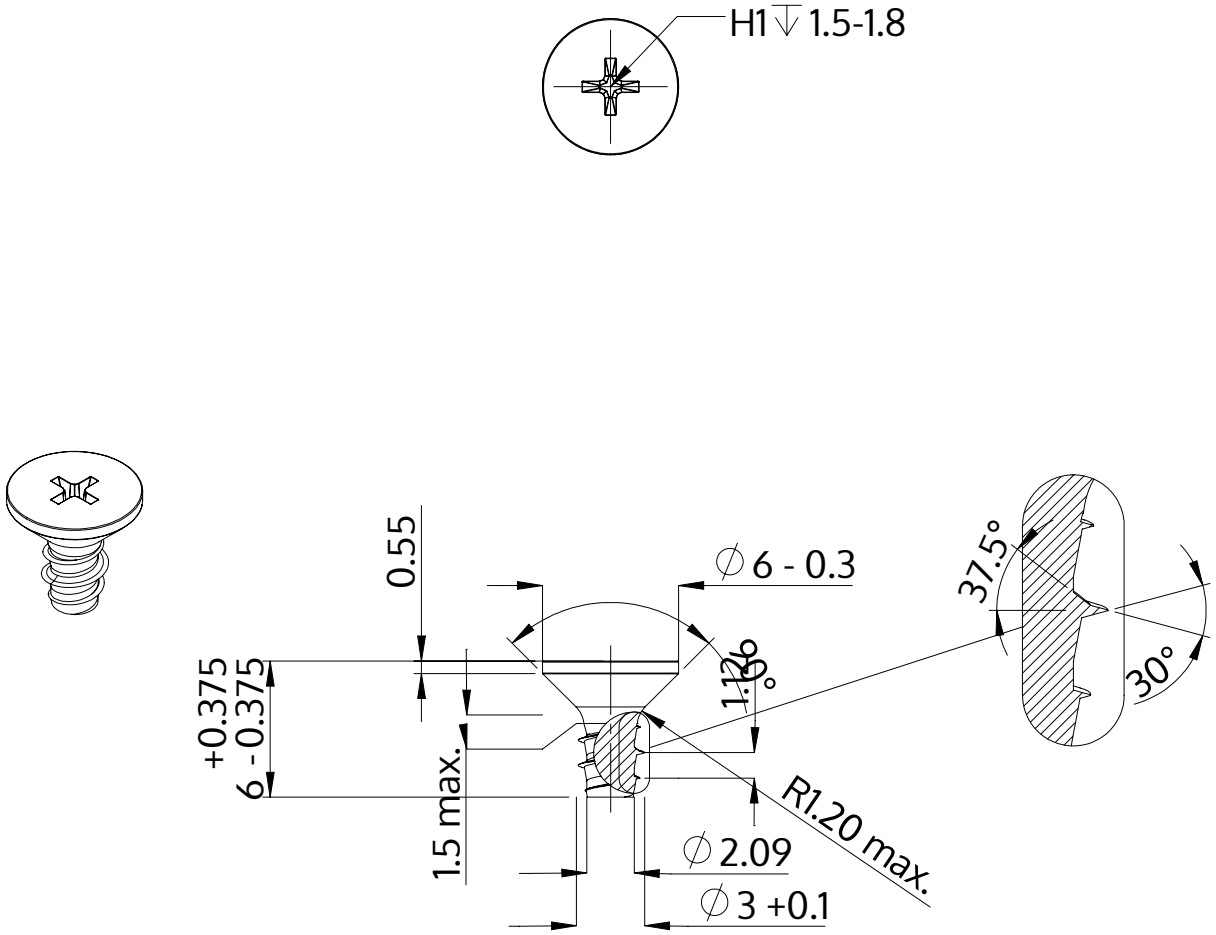

Popis	STP33 3.0x6.0 - H1
Materiál	Nerezová ocel A2
Povrch	holá, mořená a pásová ocel
Hmotnost	0.370 kg / 1000 Kus

SCREWERK	**STP330300060E**	
Metric výkres A4	Měřítko 3:1	2024-05