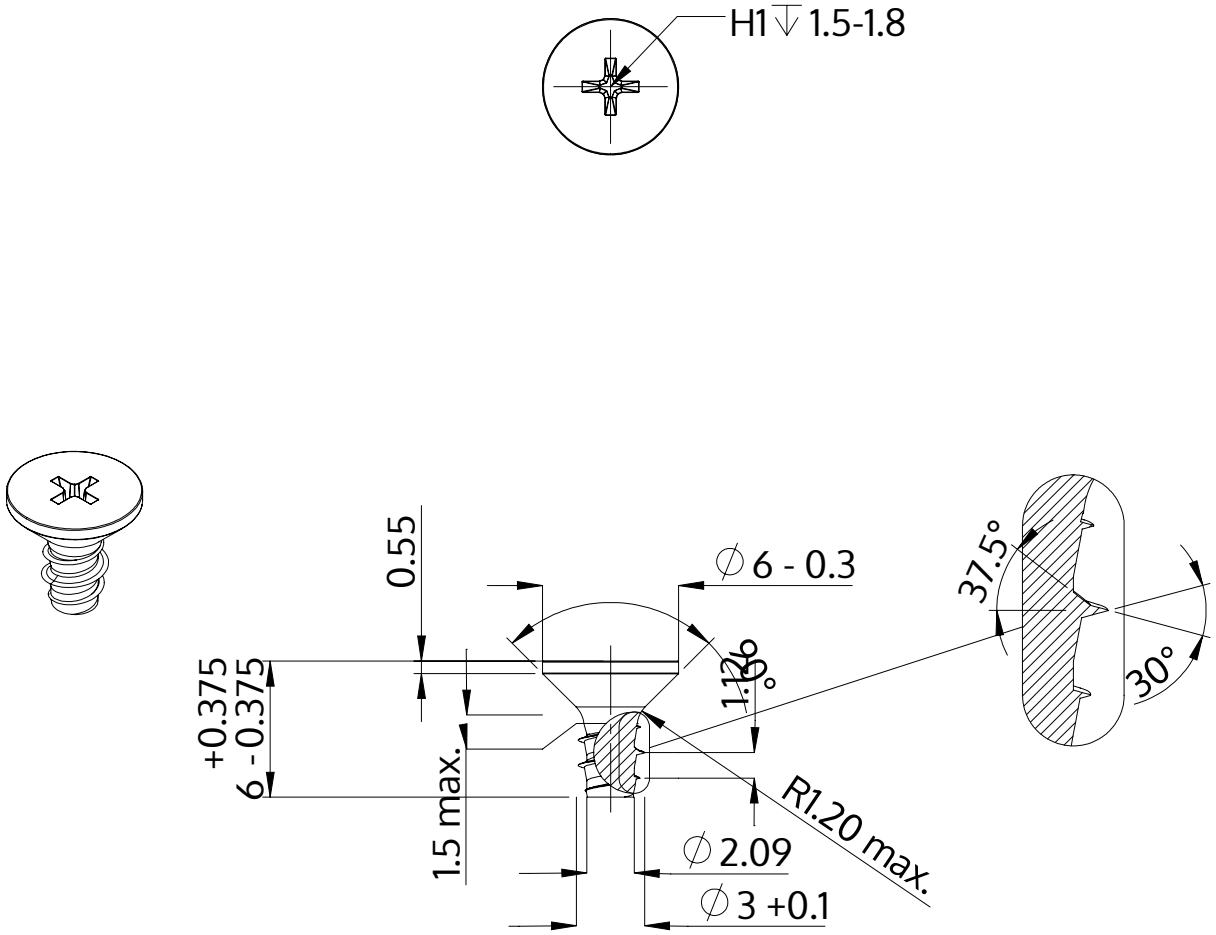

Descriere	STP33 3.0x6.0 - H1
Material	oţel inoxidabil A4
Exterior	neacoperit, murat și pasivat
Greutate	0.369 kg / 1000 unități

SCREWERK	**STP330300060C**	
Desen metric A4	Scalarea 3:1	2024-10