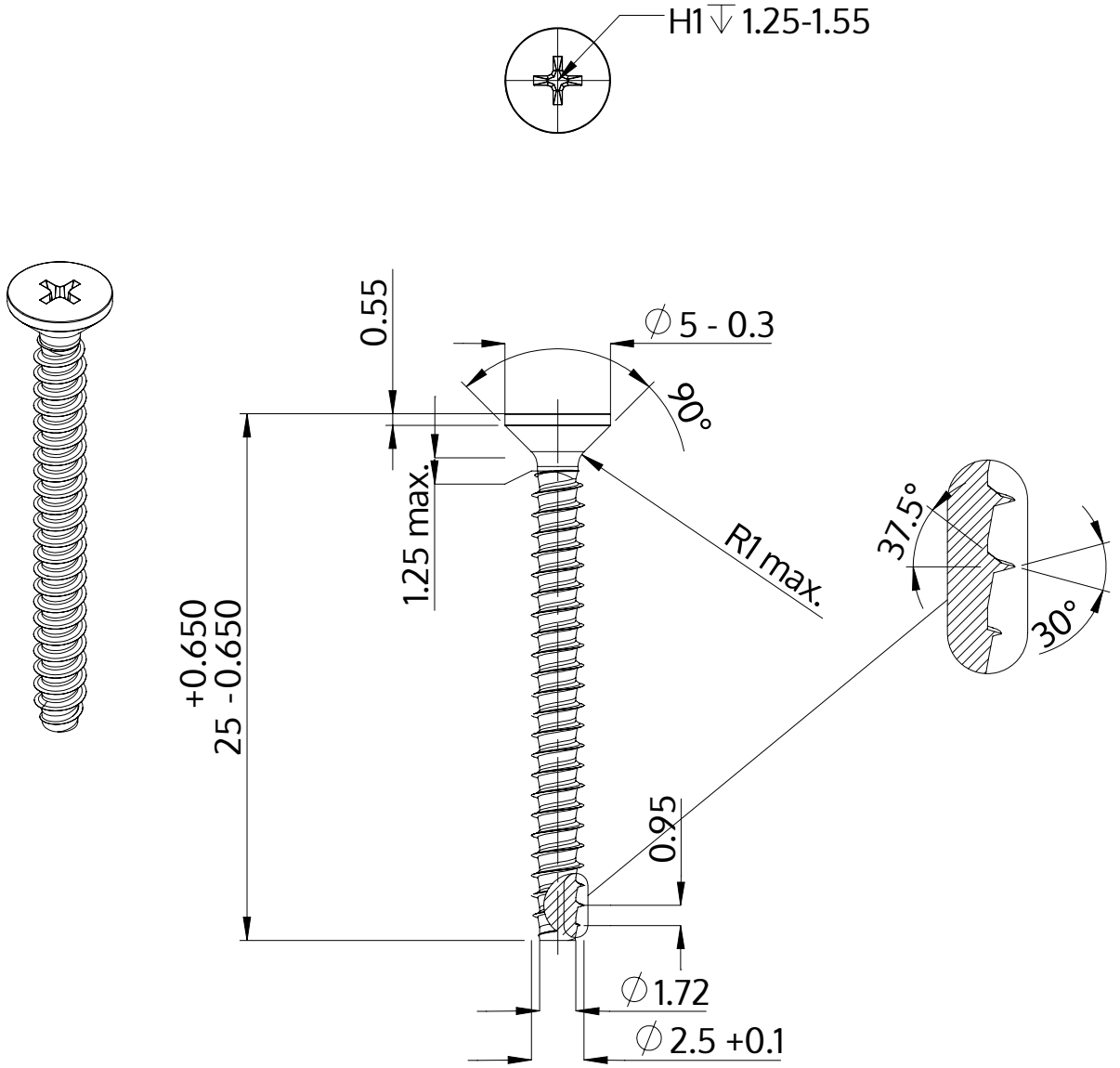

Описание	STP33 2.5x25.0 - H1
Материал	Нержавеющая сталь A2
Поверхность	Светлый отжиг и пассивация
Вес	0.677 kg / 1000 Штука

SCREWERK	**STP330250250E**	
Метрический чертеж A4	Шкала 3:1	2024-10