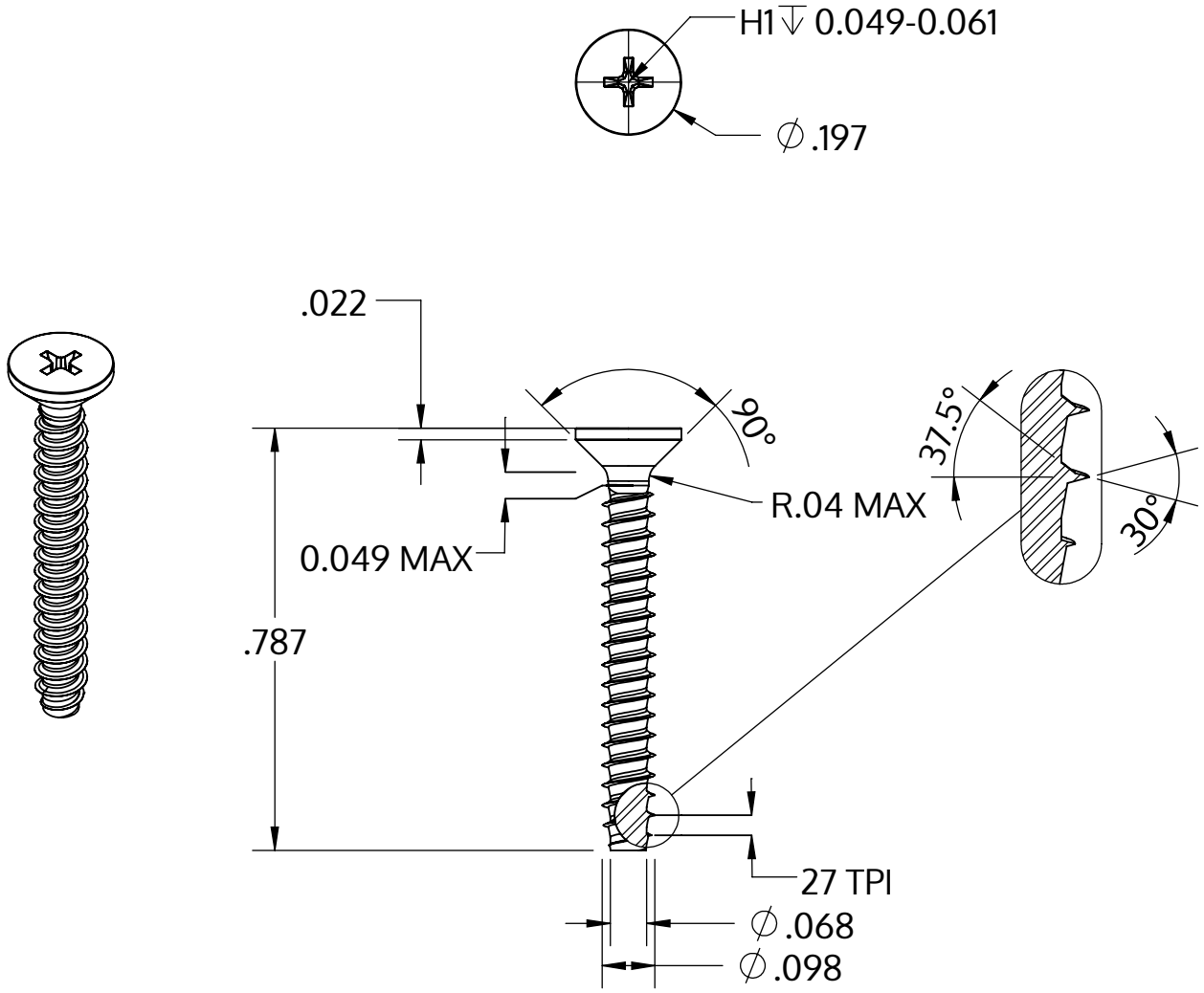

Metric size	M2.5 x 0.95 mm
US size (converted)	#3-27
	Tolerances [inch]
Length	+/- 0.025
Head diameter	+0 / -0.011
Head height	
Thread diameter	+0.003 / -0

Beschrijving	STP33 2.5x20.0 - H1
Materiaal	veredeld staal
Oppervlak	verzinkt 5-7 µm, getempert, blauw / transparant gepassiveerd
Gewicht	0.557 kg / 1000 stuk

SCREWERK	**STP330250200S**	
_Zoll Zeichnung Größe A	Schaal 3:1	2024-10