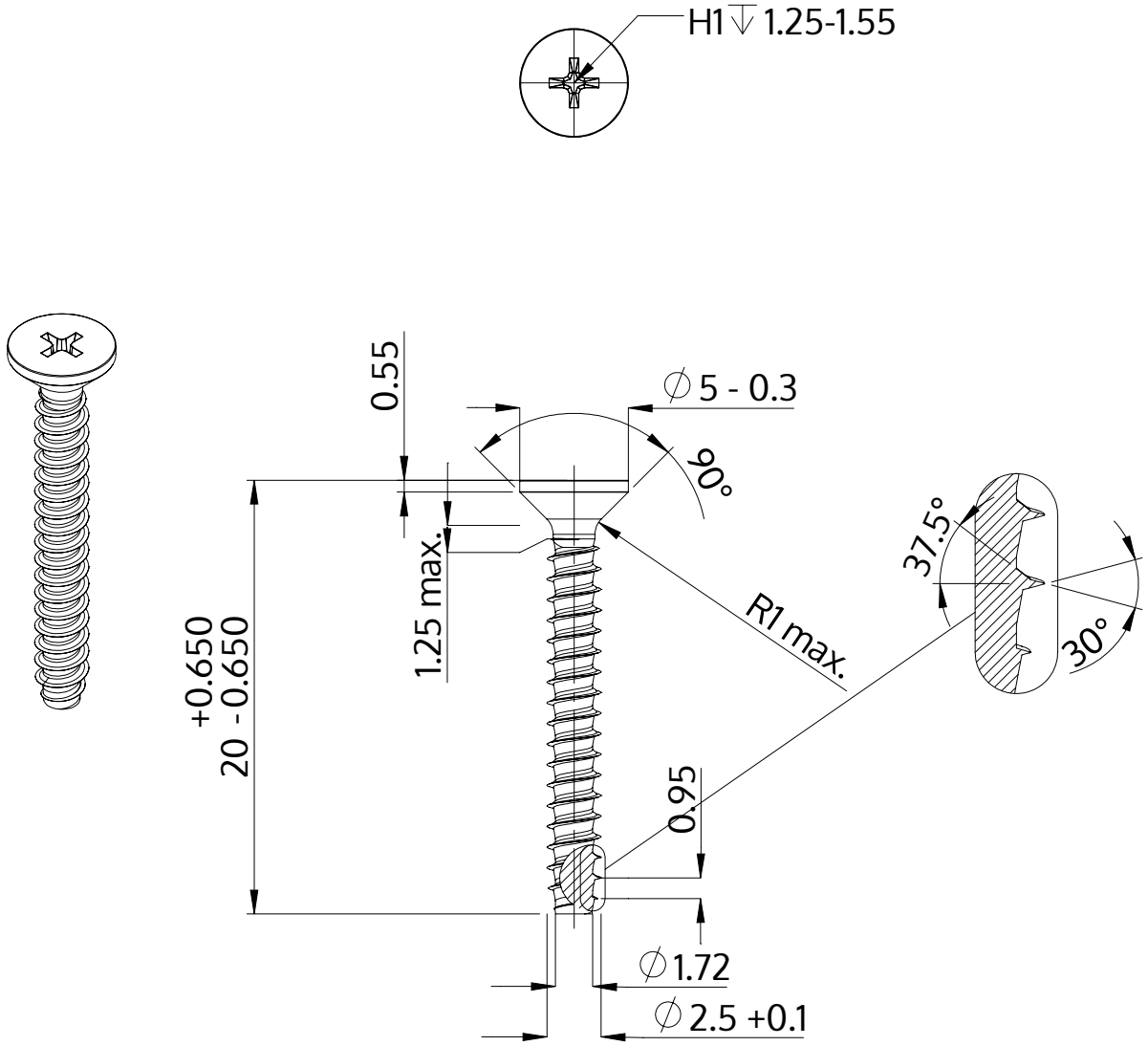


| | |
|---|---|
| Descriere | STP33 2.5x20.0 - H1 |
| Material | oţel inoxidabil A4 |
| Exterior | neacoperit, murat și pasivat |
| Greutate | 0.557 kg / 1000 unități |

| | | |
|---|---|---|
| SCREWERK | **STP330250200C** | |
| Desen metric A4 | Scalarea 3:1 | 2024-10 |