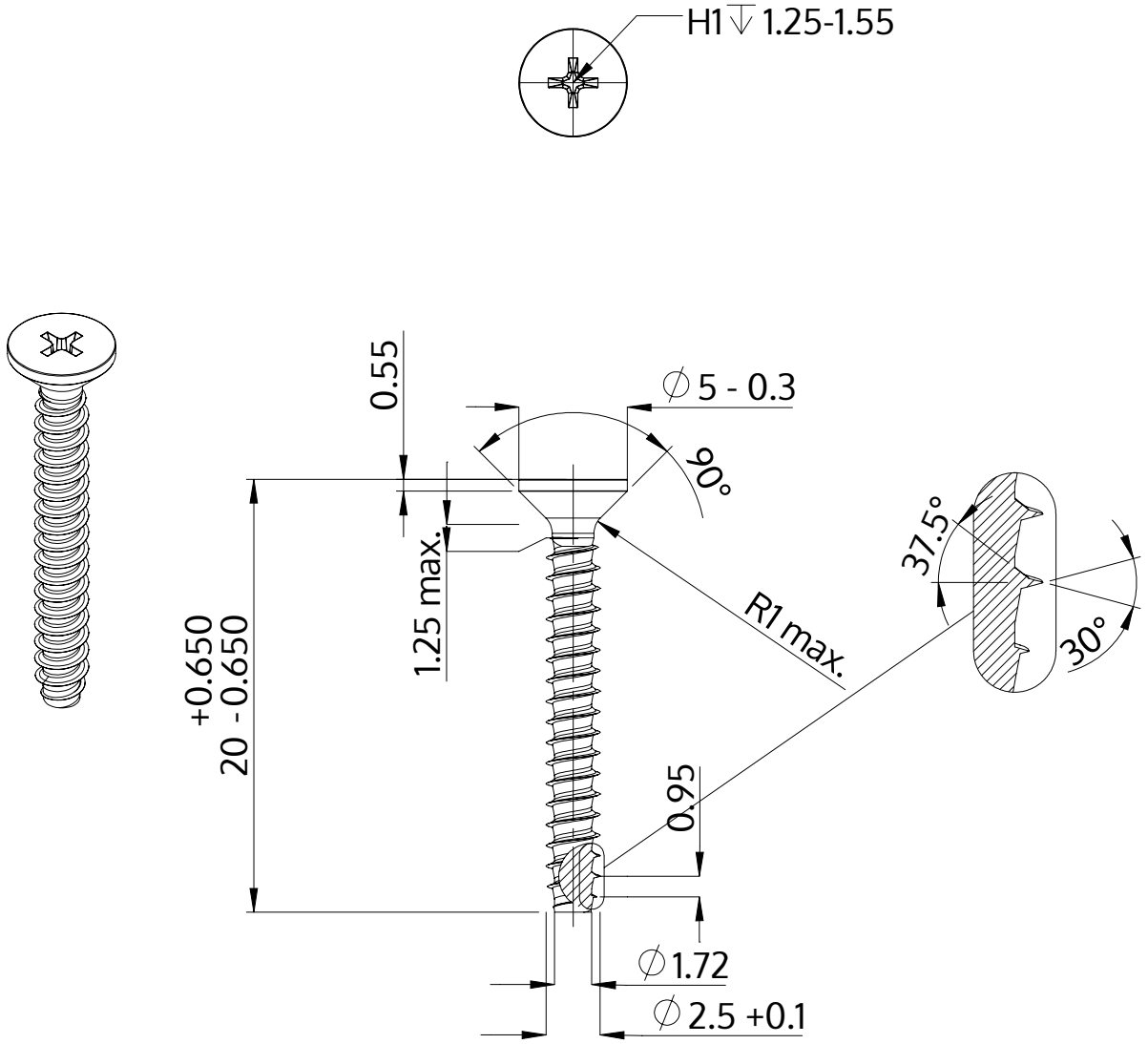

Descrição	STP33 2.5x20.0 - H1
Material	aço, endurecido
Superfície	Zincado Niquelado Galvanizado, Passivado negro
Peso	0.557 kg / 1000 peças

SCREWERK	**STP330250200B**	
Desenho Métrico A4	Escala 3:1	2024-10