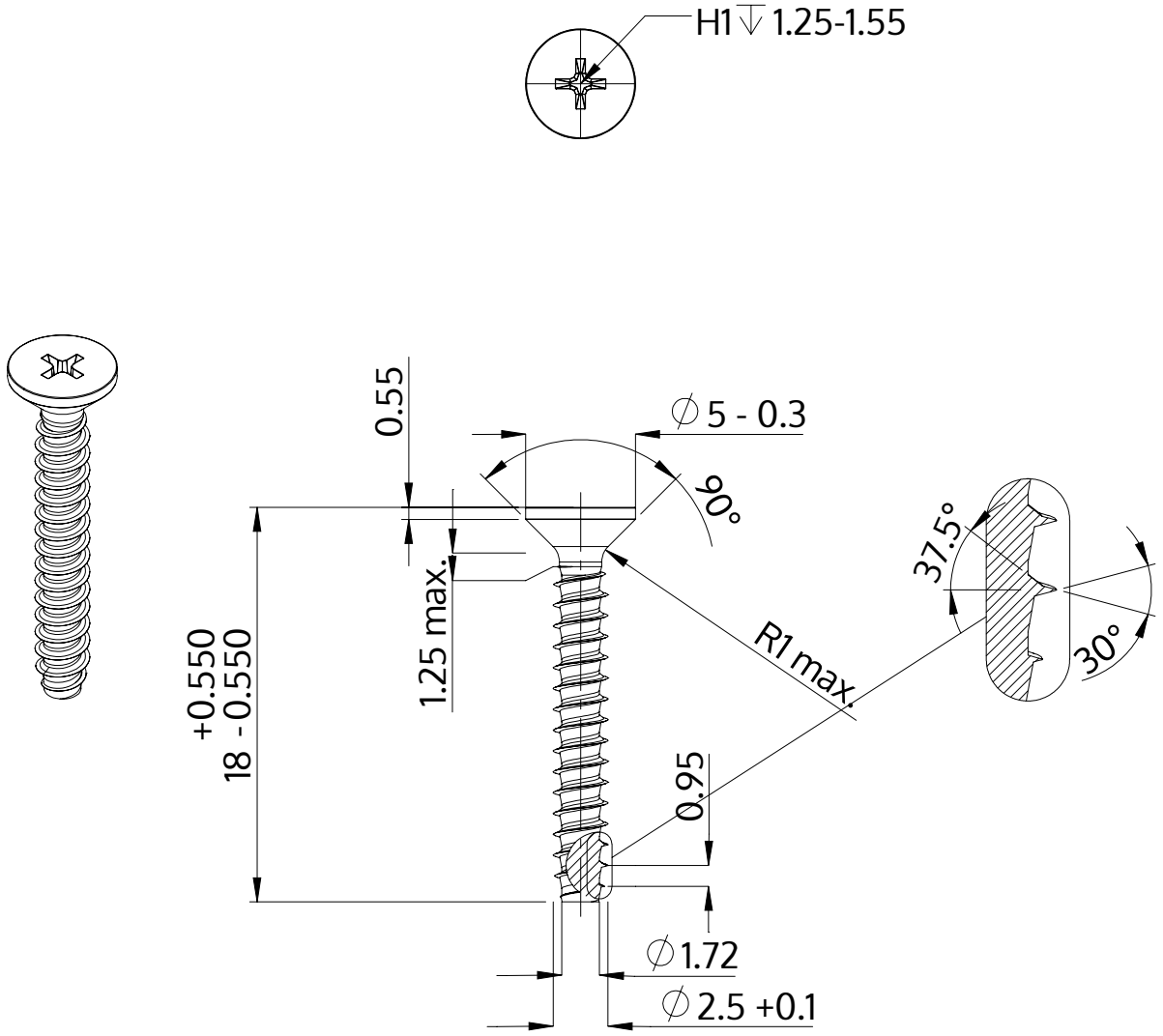

Description	STP33 2.5x18.0 - H1
Matière	acier inoxydable A4
Surface	brillant décapé et passivé
Poids	0.509 kg / 1000 Unité

SCREWERK	**STP330250180C**	
Dessin métrique A4	Redimensionner 3:1	2024-10