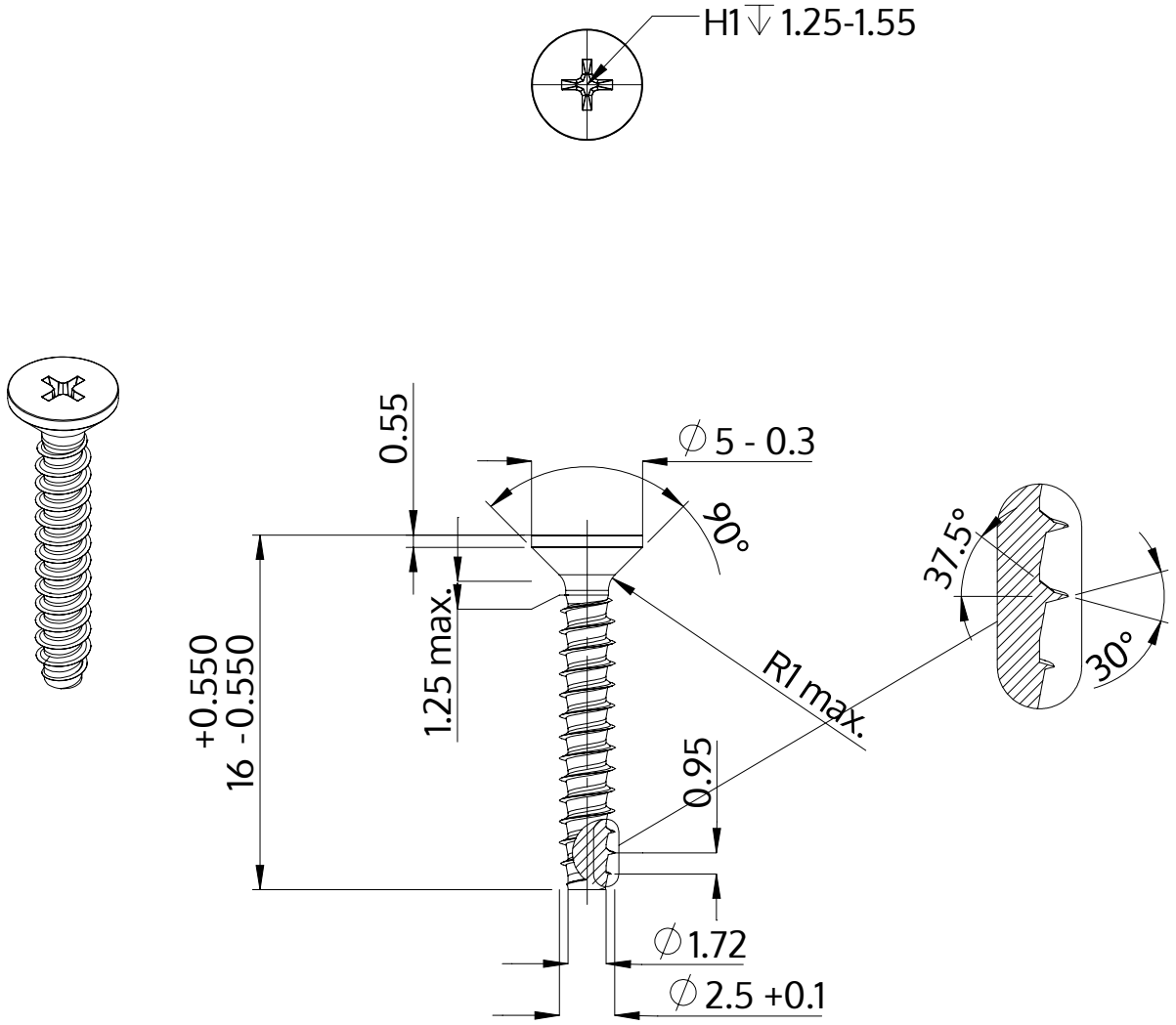

Beskrivning	STP33 2.5x16.0 - H1
Material	rostfritt stål A2
Yta	blank och passiviserad
Vikt	0.460 kg / 1000 styck

SCREWERK	**STP330250160E**	
Metrisk skiss A4	Skala 3:1	2024-10