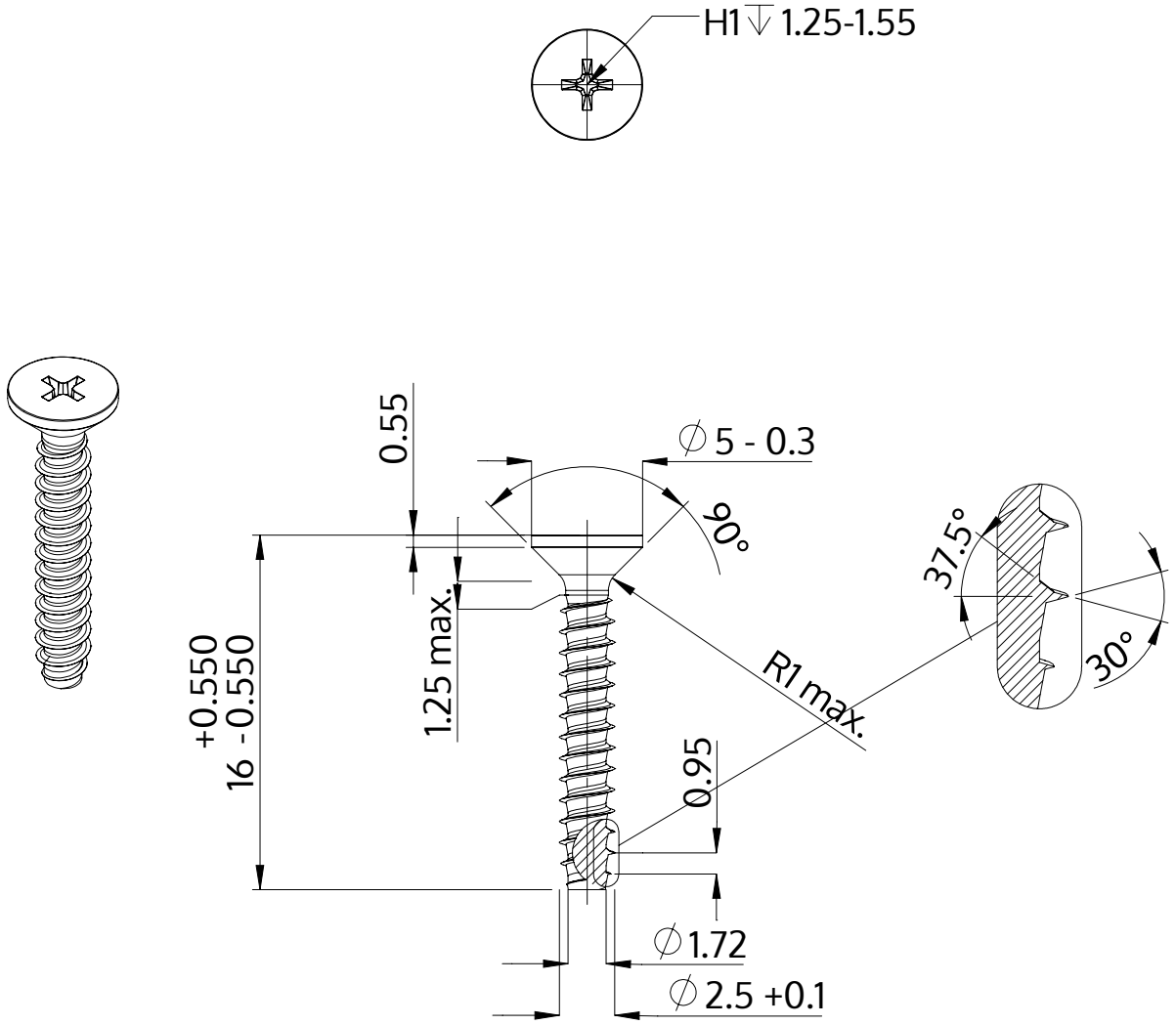

Описание	STP33 2.5x16.0 - H1
Материал	Нержавеющая сталь A4
Поверхность	Светлый отжиг и пассивация
Вес	0.460 kg / 1000 Штука

SCREWERK	**STP330250160C**	
Метрический чертеж A4	Шкала 3:1	2024-10