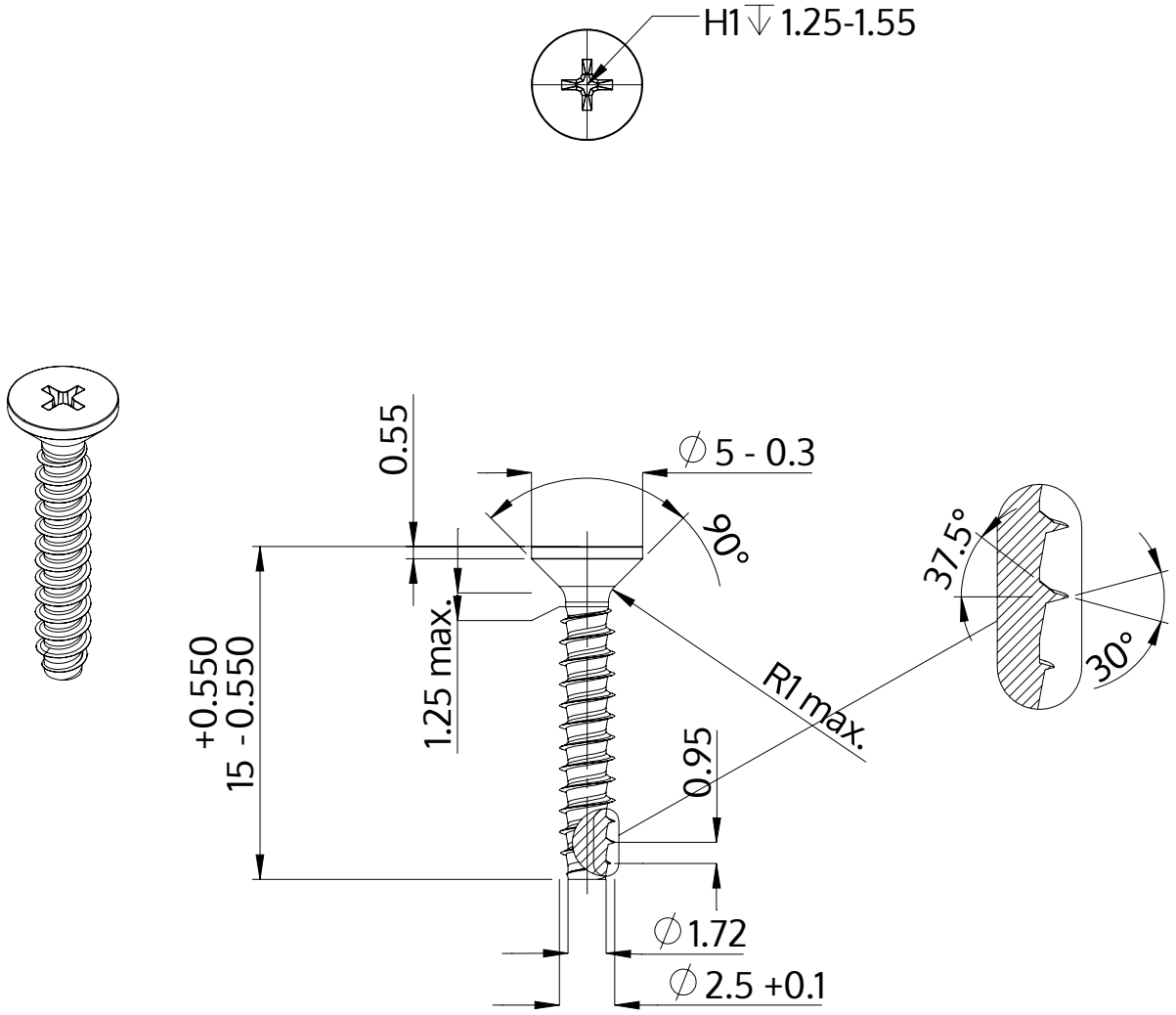

Beskrivelse	STP33 2.5x15.0 - H1
Materiale	Ædelstål A4
Overflade	blank, bejdset og passiveret
Vægt	0.436 kg / 1000 stykke

SCREWERK	**STP330250150C**	
Metrisk tegning A4	Skalering None:1	2024-04