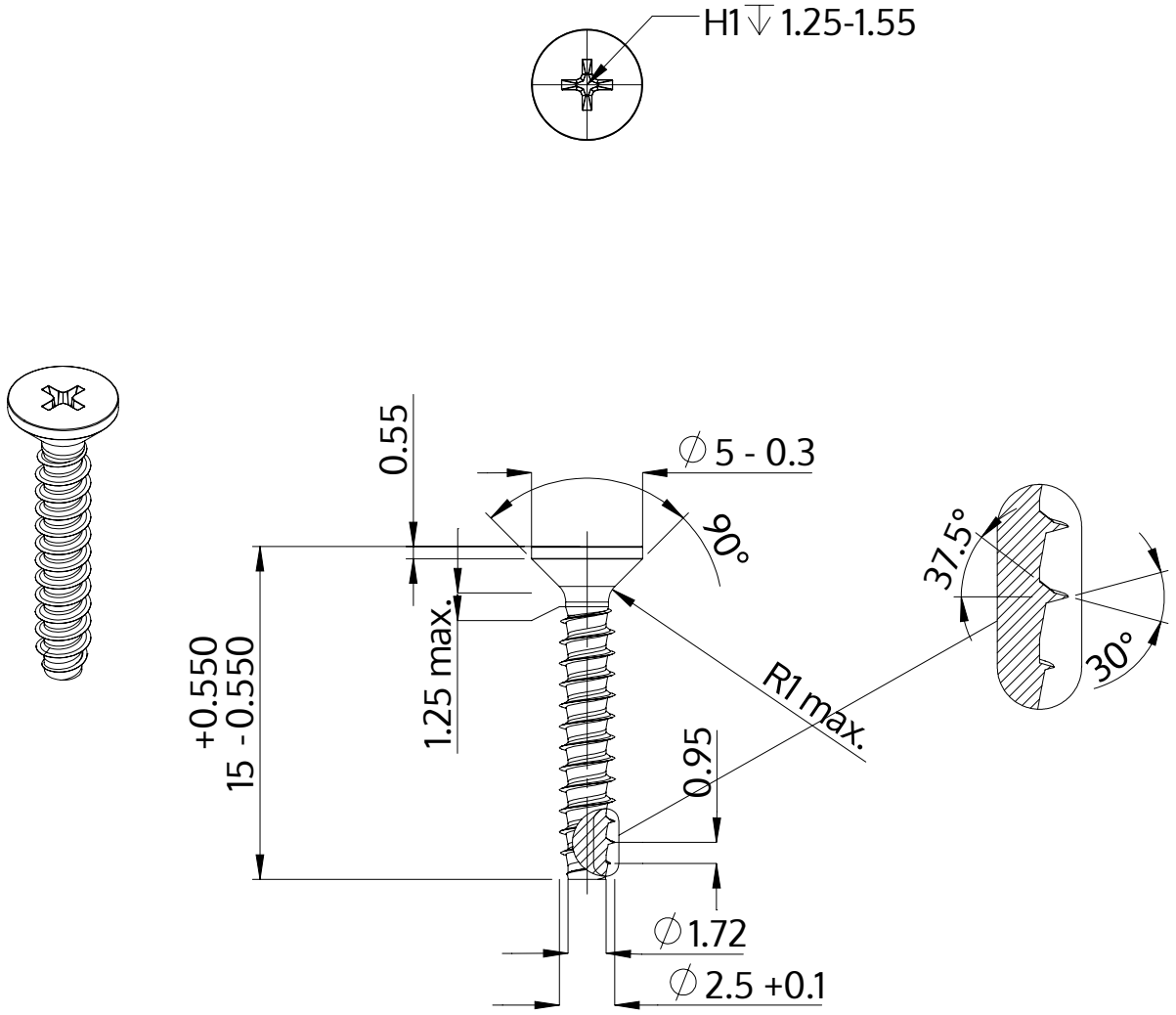

Descripción	STP33 2.5x15.0 - H1
Material	Acero, endurecido
Superficie	Zinc-Niquelado, pasivado negro/ sin Cr-VI, recocido, sellado
Peso	0.436 kg / 1000 Piezas

SCREWERK	**STP330250150B**	
Diseño métrico	Escalada 3:1	2024-10