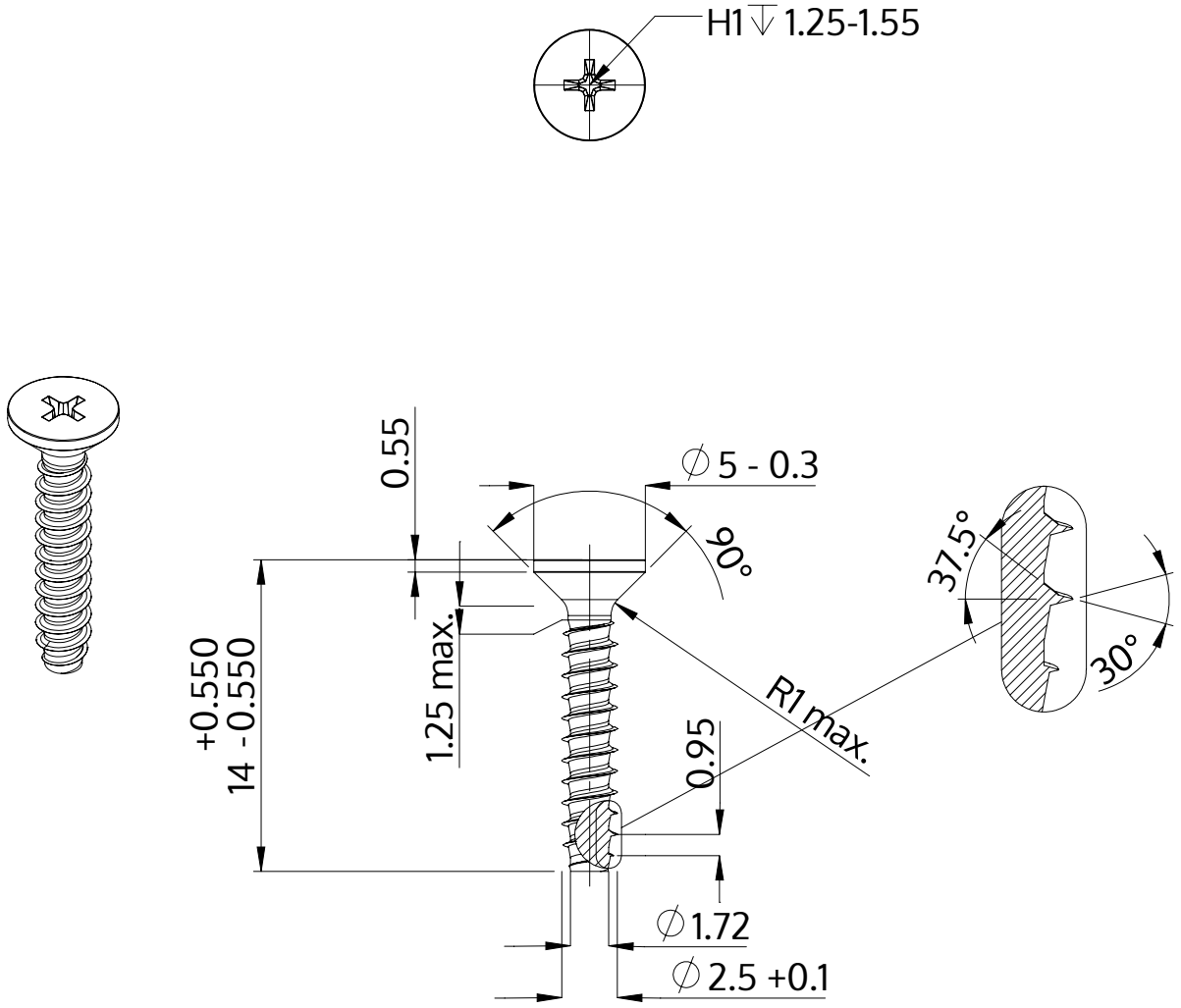

Descrizione	STP33 2.5x14.0 - H1
Materiale	acciaio, temprato
Superficie	Placcato Zinco-Nichel, passivato nero, ricotto, sigillato
Peso	0.412 kg / 1000 pezzi

SCREWERK	**STP330250140B**	
Disegno metrico A4	Scala None:1	2024-04