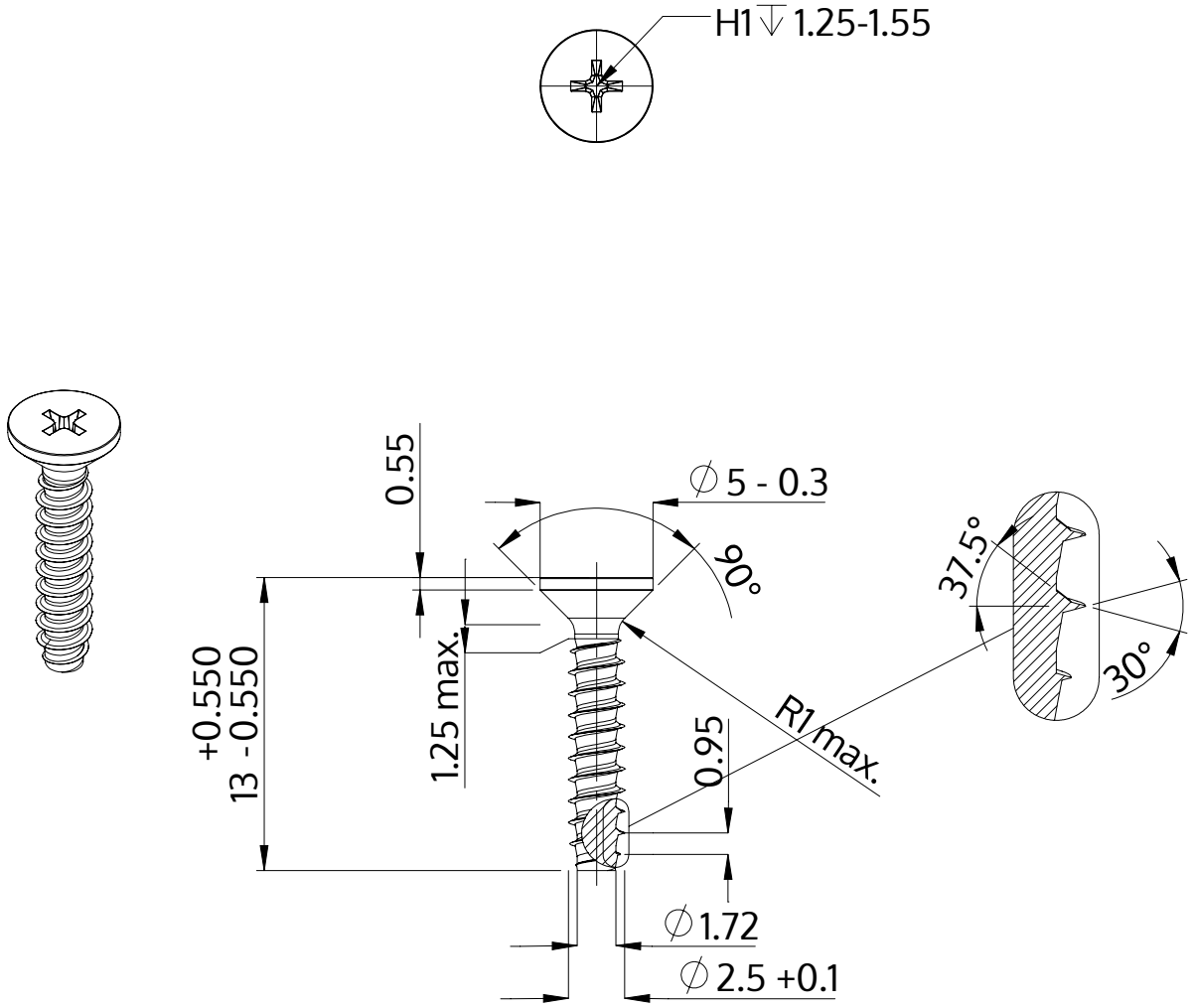

Beskrivelse	STP33 2.5x13.0 - H1
Materiale	Ædelstål A4
Overflade	blank, bejdset og passiveret
Vægt	0.388 kg / 1000 stykke

SCREWERK	**STP330250130C**	
Metrisk tegning A4	Skalering 3:1	2024-05