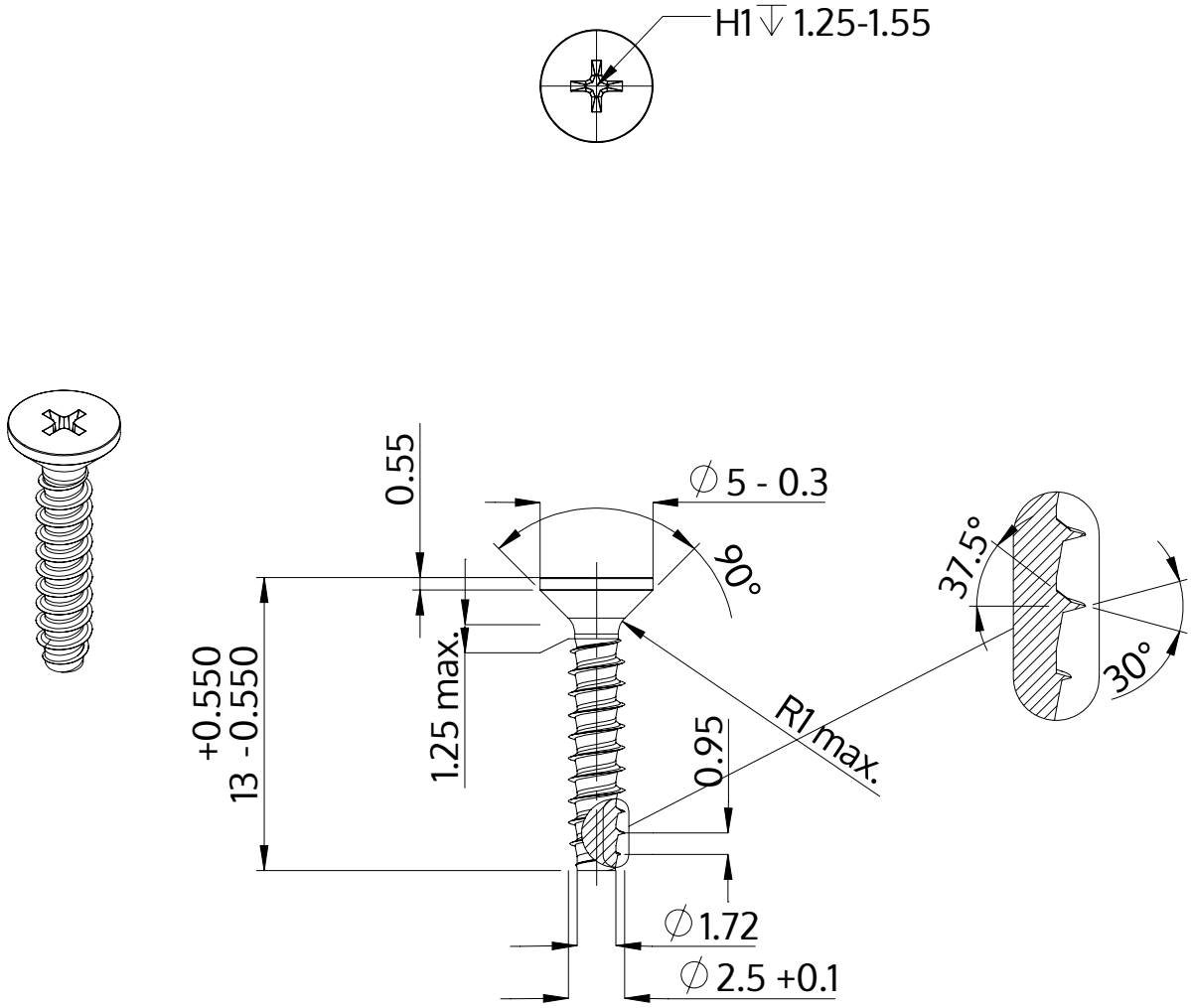

Описание	STP33 2.5x13.0 - H1
Материал	неръждаема стомана A4
Повърхност	гланциран, полиран, пасиваран
Тегло	0.388 kg / 1000 Бройка

SCREWERK	**STP330250130C**	
Метричен дизайн A4	Мащаб 3:1	2024-10