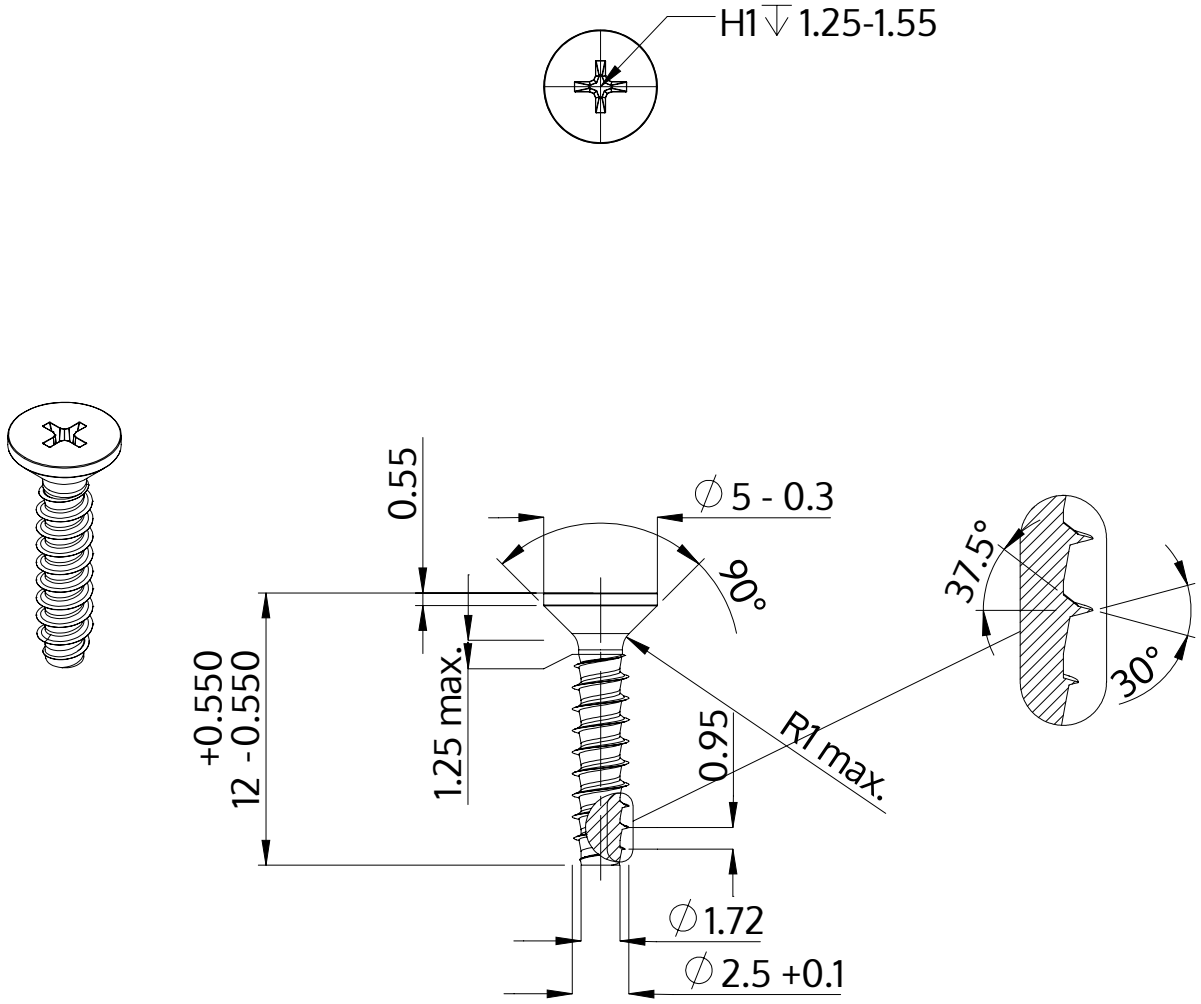

Beskrivning	STP33 2.5x12.0 - H1
Material	rostfritt stål A4
Yta	blank och passiviserad
Vikt	0.364 kg / 1000 styck

SCREWERK	**STP330250120C**	
Metrisk skiss A4	Skala None:1	2024-04