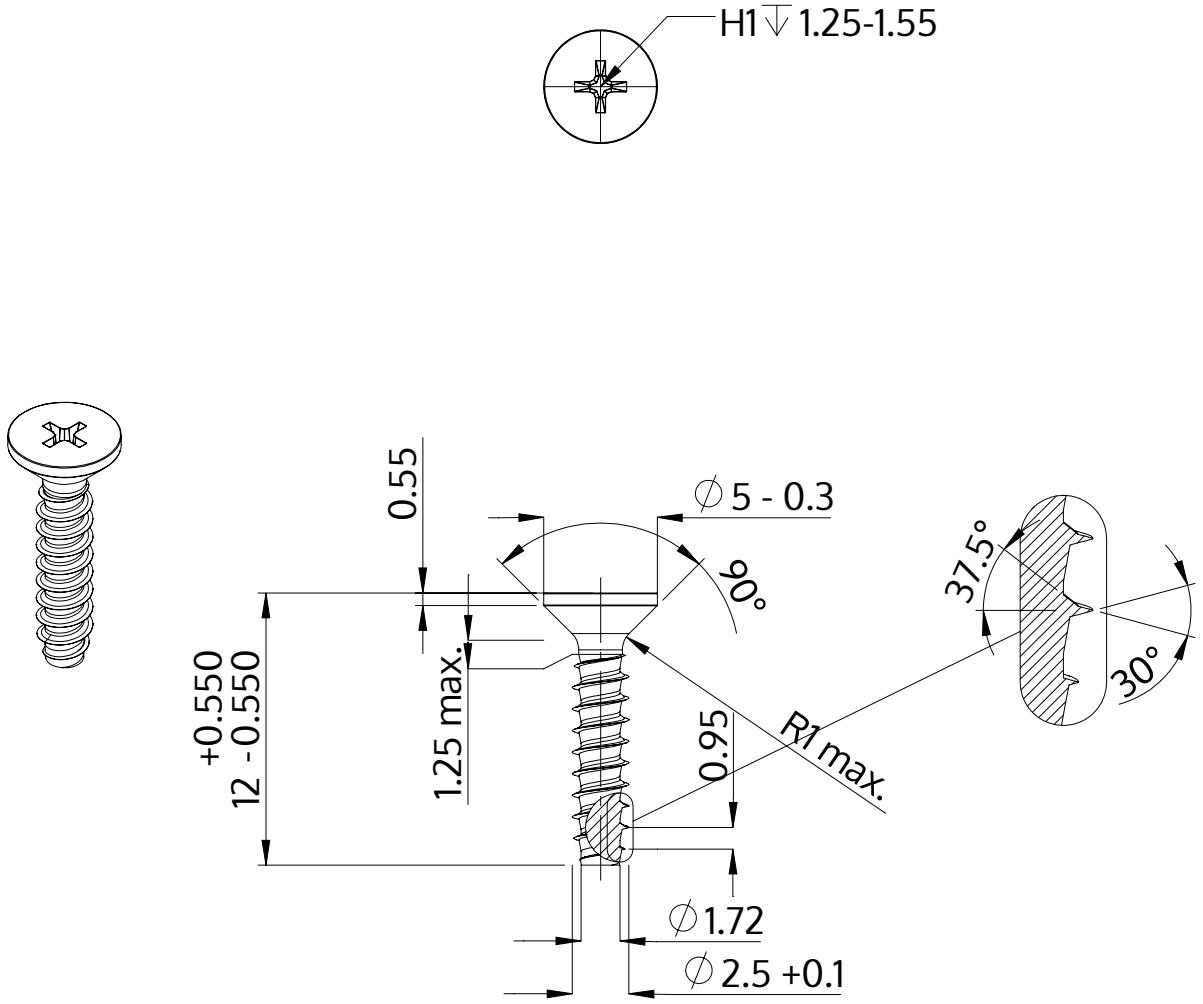

Descrição	STP33 2.5x12.0 - H1
Material	aço, endurecido
Superfície	Zincado Niquelado Galvanizado, Passivado negro
Peso	0.364 kg / 1000 peças

SCREWERK	**STP330250120B**	
Desenho Métrico A4	Escala 3:1	2024-10