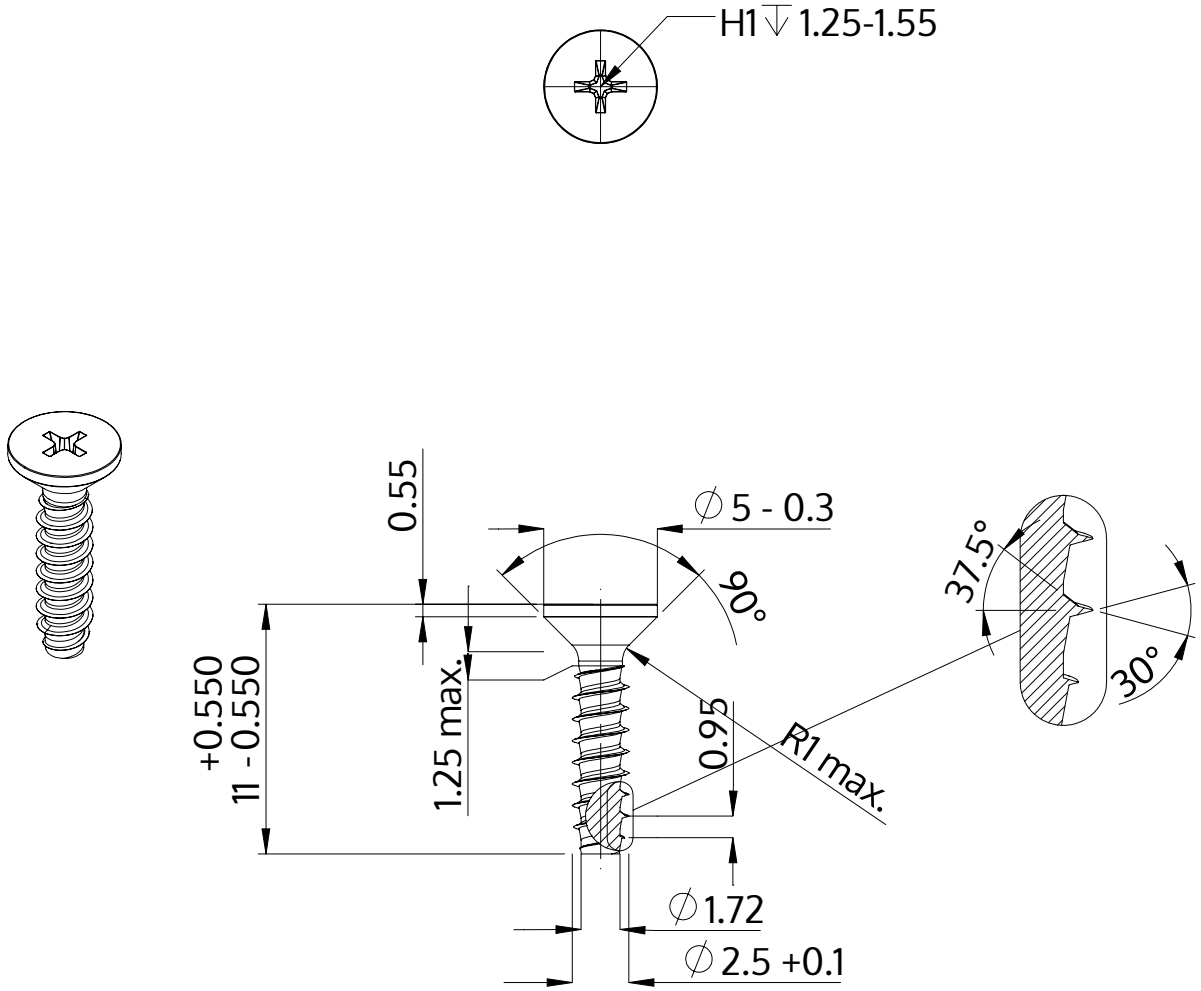

Popis	STP33 2.5x11.0 - H1
Materiál	Nerezová ocel A4
Povrch	holá, mořená a pásová ocel
Hmotnost	0.340 kg / 1000 Kus

SCREWERK	**STP330250110C**	
Metric výkres A4	Měřítko 3:1	2024-10