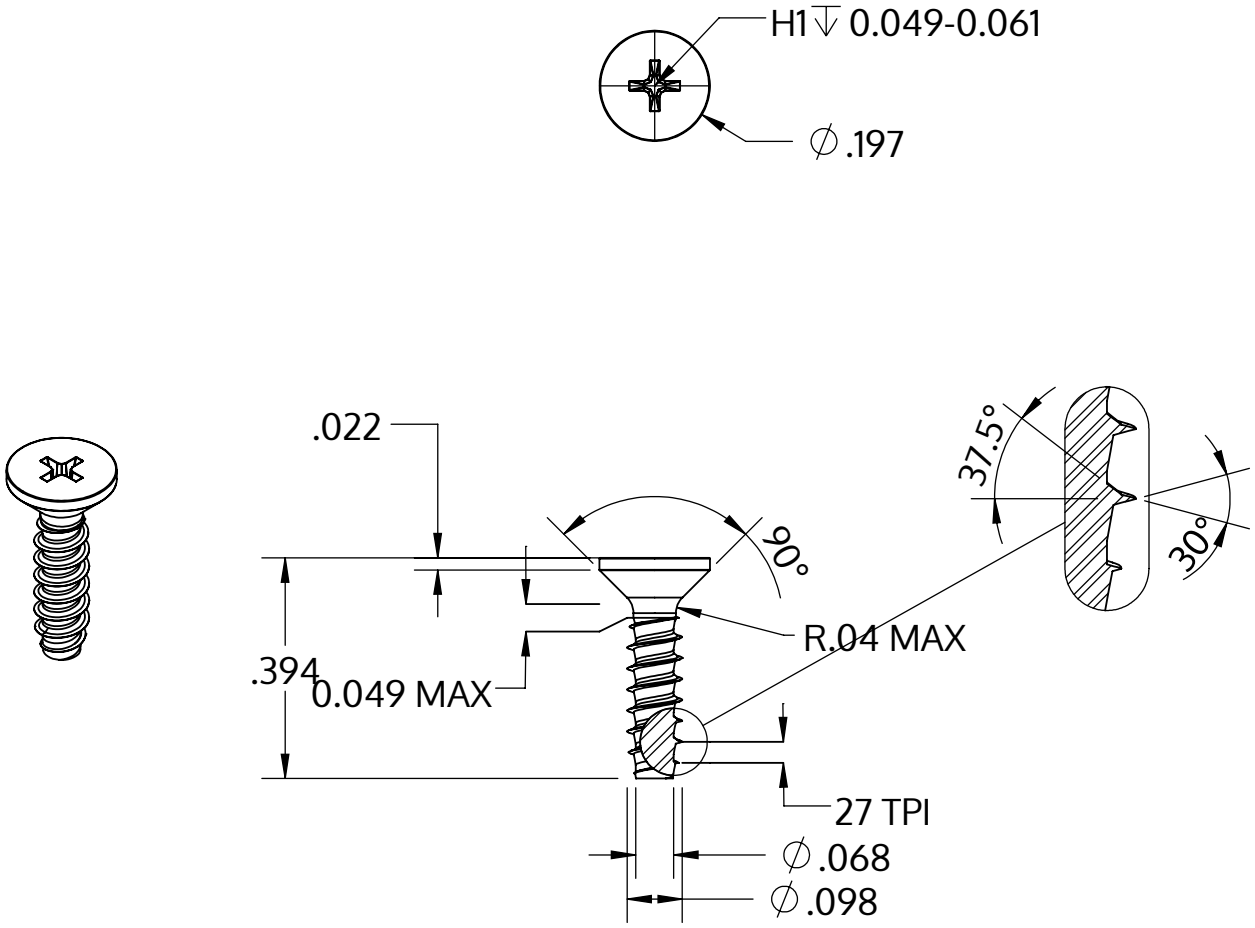

Metric size	M2.5 x 0.95 mm
US size (converted)	#3-27
	Tolerances [inch]
Length	+/- 0.017
Head diameter	+0 / -0.011
Head height	
Thread diameter	+0.003 / -0

Descrição	STP33 2.5x10.0 - H1
Material	inox A4
Superfície	Decapado e passivado
Peso	0.316 kg / 1000 peças

SCREWERK	**STP330250100C**	
_Zoll Zeichnung Größe A	Escala 3:1	2024-10