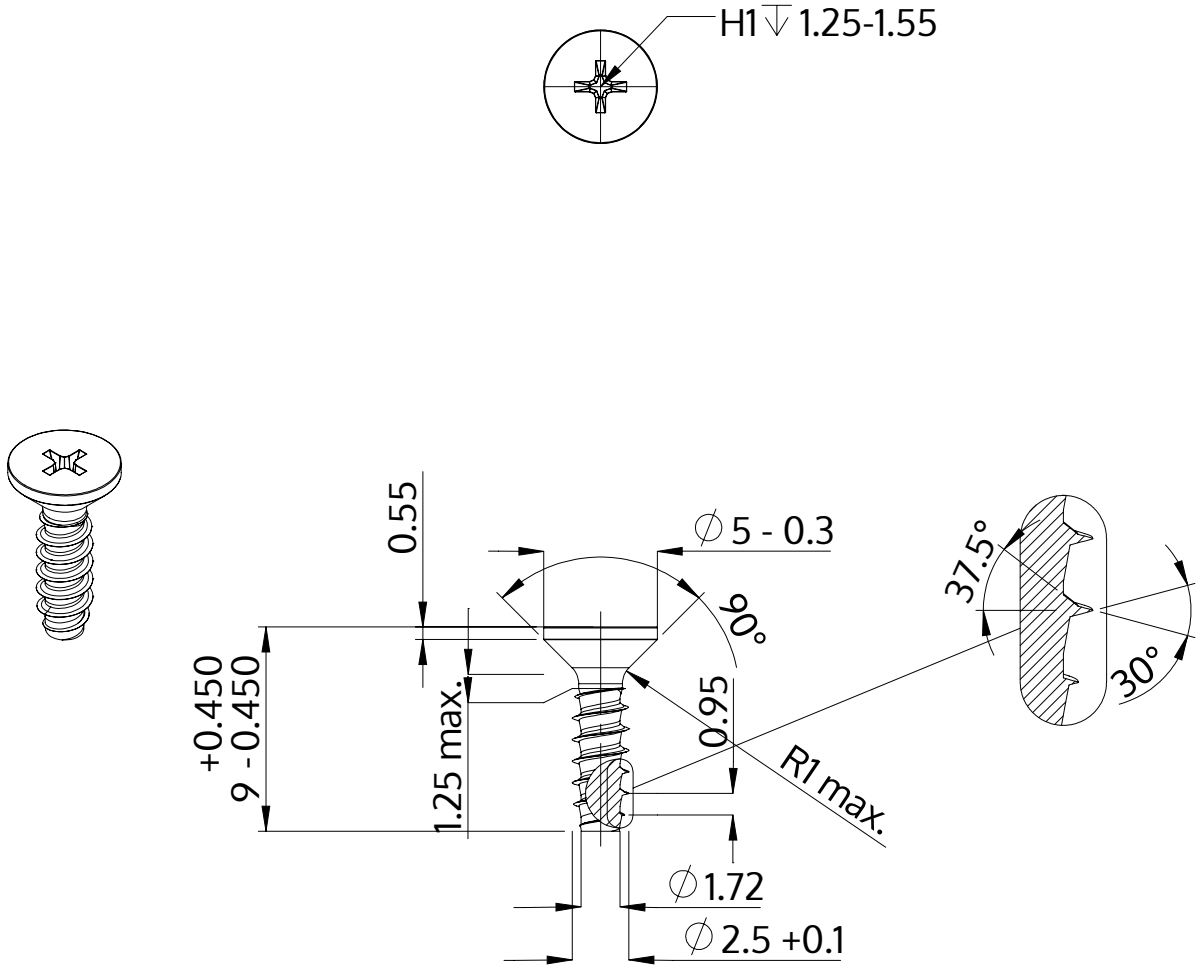

Descriere	STP33 2.5x9.0 - H1
Material	oțel, călit
Exterior	zincat 5-7 µm, recopt, pasivat transparent/albastru
Greutate	0.292 kg / 1000 unități

SCREWERK	**STP330250090S**	
Desen metric A4	Scalarea None:1	2024-04