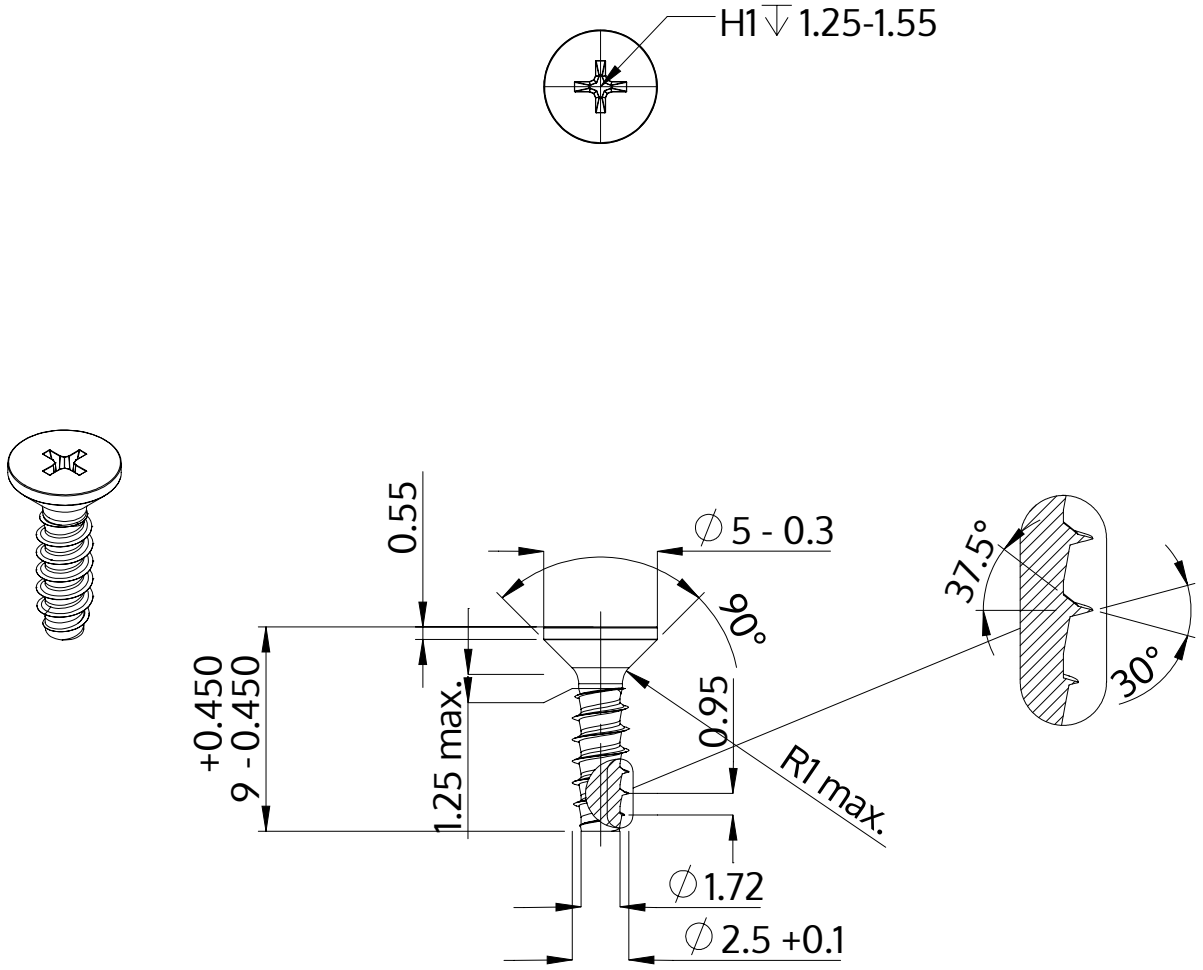

Description	STP33 2.5x9.0 - H1
Matière	acier inoxydable A2
Surface	brillant décapé et passivé
Poids	0.292 kg / 1000 Unité

SCREWERK	**STP330250090E**	
Dessin métrique A4	Redimensionner None:1	2024-04