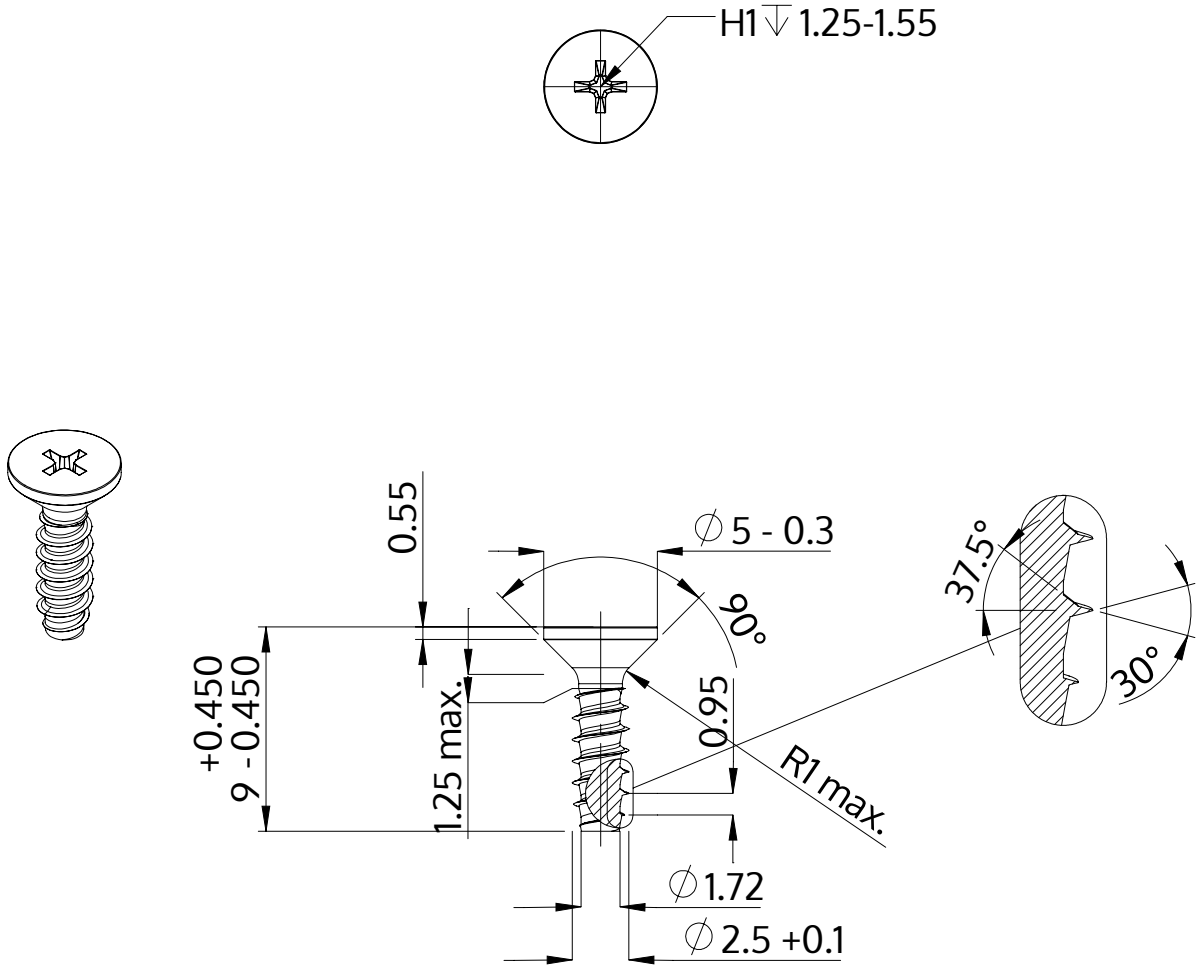

Popis	STP33 2.5x9.0 - H1
Materiál	Nerezová ocel A2
Povrch	holá, mořená a pásová ocel
Hmotnost	0.292 kg / 1000 Kus

SCREWERK	**STP330250090E**	
Metric výkres A4	Měřítko 3:1	2024-10