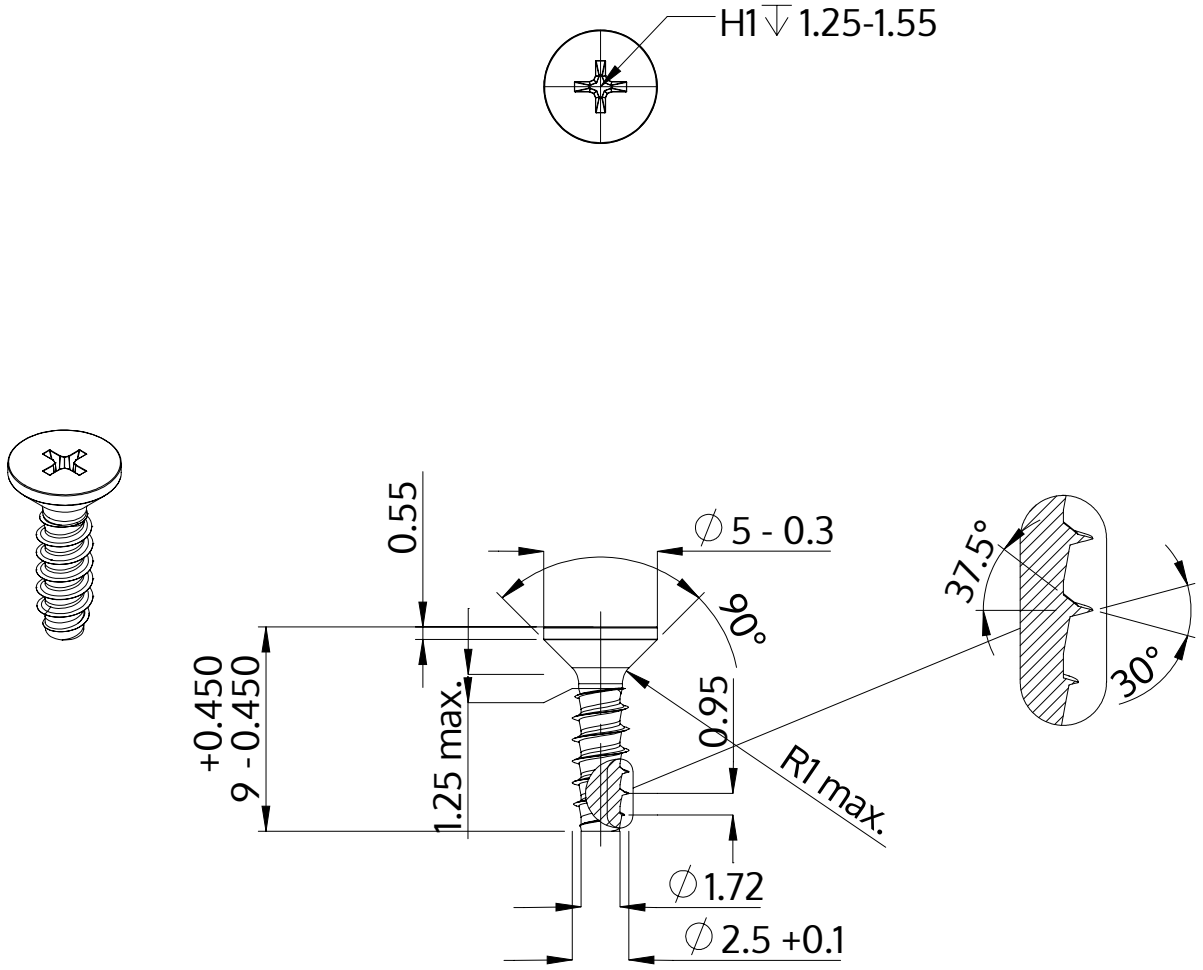

Beschrijving	STP33 2.5x9.0 - H1
Materiaal	veredeld staal
Oppervlak	ZnNi zwart-gepassiveerd, getempert, verzegeld
Gewicht	0.292 kg / 1000 stuk

SCREWERK	**STP330250090B**	
Metrische tekening A4	Schaal 3:1	2024-10