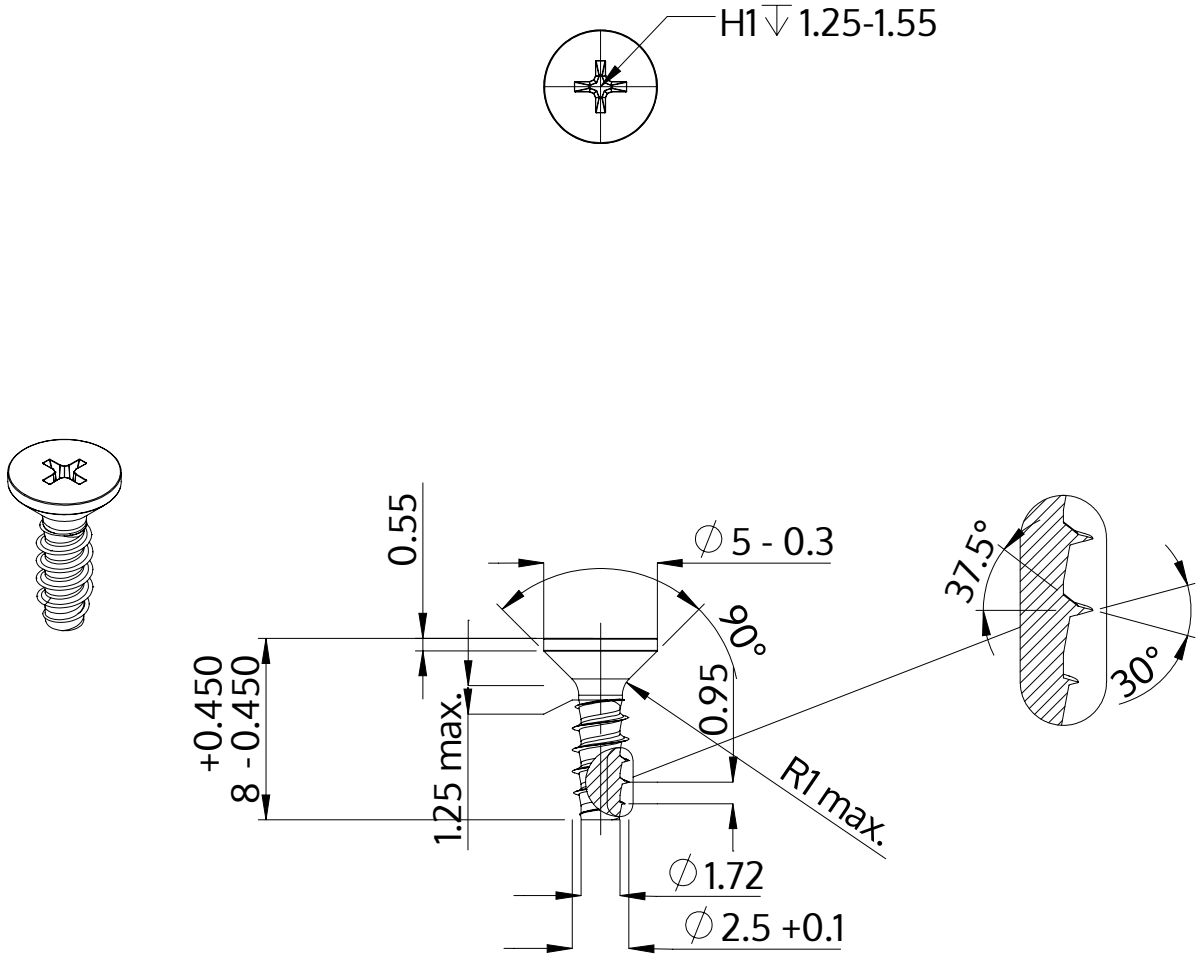

Açıklaması	STP33 2.5x8.0 - H1
Malzeme	Çelik, sertleştirilmiş
Kaplama	galvanizli 5-7 µm, temperliö mavi / şeffaf pasifleştirilmiştir
Ağırlık	0.268 kg / 1000 Adet

SCREWERK	**STP330250080S**	
Metrik çizim A4	Ölçeklendirme 3:1	2024-10